MIT SICHERHEIT ZUHAUSE LEBEN

Regia partner

Konfigurieren Sie Ihr Wunschbett nach Maß

Finden Sie Ihren Fachhändler auf www.burmeier.com

_____ Name

_____ Datum

_____ Sanitätshaus

_____ Kundennummer

1. Grundmodell

Artikelnummer 266800

☑	Produkt	Beschreibung	Artikel-nummer	Preis/Stück (UVP inkl. MwSt)
☐	Pflegebett Regia partner 180 x 200 cm	Liegefläche und Untergestell • 2 x Liegefläche 4-geteilt mit Metall-Lamellen • Höhenverstellung 26 – 80 cm • zentrale Rollenfeststellung und wohnliche Rollenverkleidung	266800	6.429,00 €
	Bitte wählen Sie Komfortliegefläche und Bettverlängerung unter Punkt 5 „Zubehör und Sonderausstattungen“. Die Abmessungen des Bettes finden Sie im Anhang dieses Bogens.			

2. Seitenelemente

☑	Produkt	Beschreibung	Artikel-nummer	Preis (UVP inkl. MwSt)
☐	Seitensicherungen beidseitig geteilt, teleskopierbar (TSG)	jeweils bestehend aus: • 2 x TSG 110 cm • 2 x TSG 90 cm • Anbringung kopf-/fußseitig variabel	SEE_001	879,00 €

Easy Switch

Das Regia partner wird mit dem patentierten Easy-Switch-System für alle Anbauteile geliefert.

Häupter, geteilte Seitensicherungen und Seitenblenden sind für eine schnelle, unkomplizierte und werkzeuglose Montage bestens geeignet. Sie werden mit leicht bedienbaren Verschlüssen befestigt.

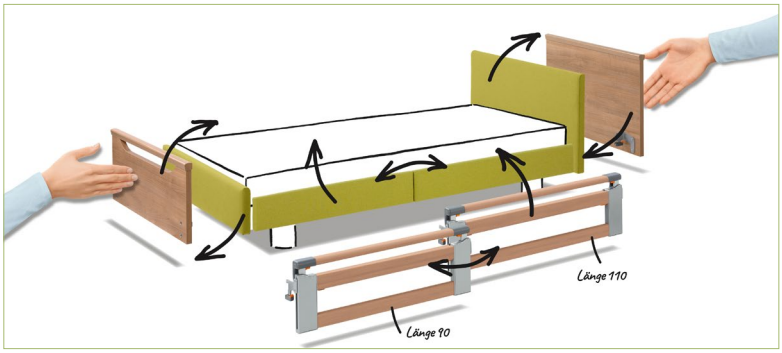

☑	Produkt	Beschreibung	Artikel-nummer	Preis (UVP inkl. MwSt)
☐	Seitensicherungen kopfseitig geteilt, teleskopierbar (TSG) und Holz-Seitenblenden	jeweils bestehend aus: • 2 x TSG kopfseitig 110 cm • 2 x Holz-Seitenblenden fußseitig 90 cm • TSG 110 cm ist eine normativ vollwertige Seitensicherung	Vollständig angeben: SEE_004 SEA_001 SBU_001	579,00 €
☐	Seitenschutz kopfseitig geteilt, teleskopierbar (TSG) und Holz-Seitenblenden	jeweils bestehend aus: • 2 x TSG kopfseitig 90 cm • 2 x Holz-Seitenblenden fußseitig 110 cm • TSG 90 cm bietet viel Platz für Ein- und Ausstieg	Vollständig angeben: SEE_004 SEA_002 SBU_001	579,00 €
☐	Seitensicherungen kopfseitig geteilt, teleskopierbar (TSG) und Stoff-/Kunstleder-Seitenblenden	jeweils bestehend aus: • 2 x TSG kopfseitig 110 cm • 2 x Stoff-/Kunstleder-Seitenblenden fußseitig 90 cm • TSG 110 cm ist eine normativ vollwertige Seitensicherung	Vollständig angeben: SEE_004 SEA_001 SBU_002	699,00 €
☐	Seitenschutz kopfseitig geteilt, teleskopierbar (TSG) und Stoff-/Kunstleder-Seitenblenden	jeweils bestehend aus: • 2 x TSG kopfseitig 90 cm • 2 x Stoff-/Kunstleder-Seitenblenden fußseitig 110 cm • TSG 90 cm bietet viel Platz für Ein- und Ausstieg	Vollständig angeben: SEE_004 SEA_002 SBU_002	699,00 €
☐	Holz-Seitenblenden	jeweils bestehend aus: • 2 x Holz-Seitenblenden 110 cm • 2 x Holz-Seitenblenden 90 cm • Anbringung kopf-/fußseitig variabel	Vollständig angeben: SEE_003 SEA_001 SBU_001	279,00 €
☐	Stoff-/Kunstleder-Seitenblenden	jeweils bestehend aus: • 2 x Stoff-/Kunstleder-Seitenblenden 110 cm • 2 x Stoff-/Kunstleder-Seitenblenden 90 cm • Anbringung kopf-/fußseitig variabel	Vollständig angeben: SEE_003 SEA_001 SBU_002	529,00 €

3. Kopf- und Fußteile

☑	Produkt	Beschreibung	Artikel-nummer	Preis (UVP inkl. MwSt)
☐	Nobla nicht mit DSG kombinierbar	• 2 x Kopfteil Nobla • 2 x Fußteil Nobla	KFH_011	690,00 €
☐	Nobla mala nicht mit DSG kombinierbar	• 2 x Kopfteil Nobla • 2 x niedriges Fußteil Nobla mala	KFH_013	690,00 €

✓	Produkt	Beschreibung	Artikel-nummer	Preis (UVP inkl. MwSt)
☐	Nobla (gepolstert) nicht mit DSG kombinierbar 	• 2 x Kopfteil gepolstert • 2 x Fußteil gepolstert • festgepolstert mit nicht abnehmbarem Stoff/Kunstleder • Eigenschaften siehe Punkt 4.	KFH_019	918,00 €
☐	Nobla mala (gepolstert) nicht mit DSG kombinierbar 	• 2 x Kopfteil gepolstert • 2 x niedriges Fußteil gepolstert • festgepolstert mit nicht abnehmbarem Stoff/Kunstleder • Eigenschaften siehe Punkt 4.	KFH_020	858,00 €

4. Holzdekore, Bezugsstoffe und Kunstleder

✓	Produkt	Beschreibung	Artikel-nummer	Preis (UVP inkl. MwSt)
☐	Standarddekor 	Buche Natur R 24010 Das freundliche, wohnliche Dekor für jeden Einrichtungsstil	DHU_027	0,00 €
☐	Sonderdekor 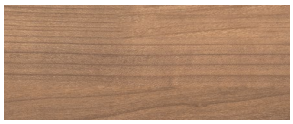	Kirsche Havanna R 42006 Das warme Dekor mit der rauchigen Note für mehr Behaglichkeit	DHU_024	260,00 €
☐	Bezugsstoff 	Hellgrün Tiba 6210 • junger, frischer Farbton • 100 % Polyester • leicht zu reinigen • nicht abnehmbar	BSH_H006	0,00 € Preis ist bei der Bestellung gepolsterter Häupter und Seiten-blenden enthalten
☐	Bezugsstoff 	Rot Tiba 3210 • klassischer, warmer Farbton für wohnliche Eleganz • 100 % Polyester • leicht zu reinigen • nicht abnehmbar	BSH_H001	0,00 € Preis ist bei der Bestellung gepolsterter Häupter und Seiten-blenden enthalten
☐	Kunstleder 	Weiß 1-1142-197 • weißes Kunstleder für ein elegantes Designerbett • leicht zu reinigen • nicht abnehmbar	BSH_K009	0,00 € Preis ist bei der Bestellung gepolsterter Häupter und Seiten-blenden enthalten
☐	Kunstleder 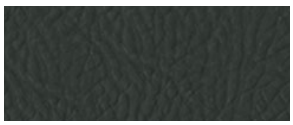	Anthrazit 1-1142-395 • moderner, dezenter Farbton für viele Kombinationen • leicht zu reinigen • nicht abnehmbar	BSH_K025	0,00 € Preis ist bei der Bestellung gepolsterter Häupter und Seiten-blenden enthalten

5. Zubehör und Sonderausstattungen

☑	Produkt	Beschreibung	Artikel-nummer	Preis (UVP inkl. MwSt)
☐	Aufrichter mit Triangelgriff 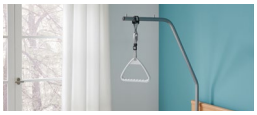	• erleichtert dem Bewohner das selbstständige Aufrichten im Pflegebett erheblich • Farbe: Argentum • lässt sich einfach in die Aufrichterhülse rechts oder links kopfseitig einstecken	188223	144,00 € (pro Stück)
☐	Bettverlängerung für Metall-Lamellen-Liegefläche 90 cm mit TSG	• Verlängerung der Liegefläche auf 218 cm	283875	918,00 €
☐	Leselampe zum Einstecken	• spendet angenehmes, wohnliches Licht	264877	309,00 € (pro Stück)
☐	Leselampe zur Anbringung am Aufrichter	• lässt sich einfach in die Aufrichterhülse rechts oder links kopfseitig einstecken	289177	309,00 € (pro Stück)
☐	Schaumlederbezug TSG 90 cm	• umhüllt die teleskopierbare Seitensicherung und schützt den Bewohner • zur kompletten Verkleidung sind 4 Elemente erforderlich	733670 (ein Element)	199,00 € (pro Element)
☐	Schaumlederbezug TSG 110 cm		733669 (ein Element)	199,00 € (pro Element)
☐	2 x Komfortliegefläche	• 50 Federelemente zur Selbstmontage durch einfache Aufklicken • für besten Liegekomfort	247914	698,00 €

6. Matratzen und Polsterteile

☑	Produkt	Beschreibung	Artikel-nummer	Preis (UVP inkl. MwSt)
	Matratze Sky-fit			
☐		90 cm x 200 cm x 14 cm	283924	399,00 €
	Matratze Comfort-fit			
☐		90 cm x 200 cm x 14 cm	283922	319,00 €

☑	Produkt	Beschreibung	Artikel-nummer	Preis (UVP inkl. MwSt)
	Matratze Basic-fit			
☐		90 cm x 200 cm x 12 cm	261477	259,00 €
☐		90 cm x 220 cm x 12 cm	261484	329,00 €
☐	Polsterteil für Bettverlängerungen	• verlängert die Matratze bei Einsatz der Bettverlängerung • Maße (B x L x H): 90 x 21 x 12 cm • Farbe Weiß • mit PU-Bezug	166715	139,00 € (pro Stück)

Gesamtbetrag

Preise inkl. deutscher Mehrwertsteuer

Anmerkungen

Außenmaße des Regia partner

In der Ausstattung mit dem Haupt Nobla / Nobla mala hat das Regia partner 2 x 90 x 200 cm folgende Außenmaße:

Länge: 210 cm (mit Bettverlängerung TSG: 229,1 cm)
Breite: 196 cm
Höhe je nach Verstellung: 62,1 bis 113,2 cm
Lifterunterfahrbarkeit: 14,5 cm

Die exakten Maße aller Häuptervarianten können Sie der folgenden Maßskizze entnehmen (Maße in cm):

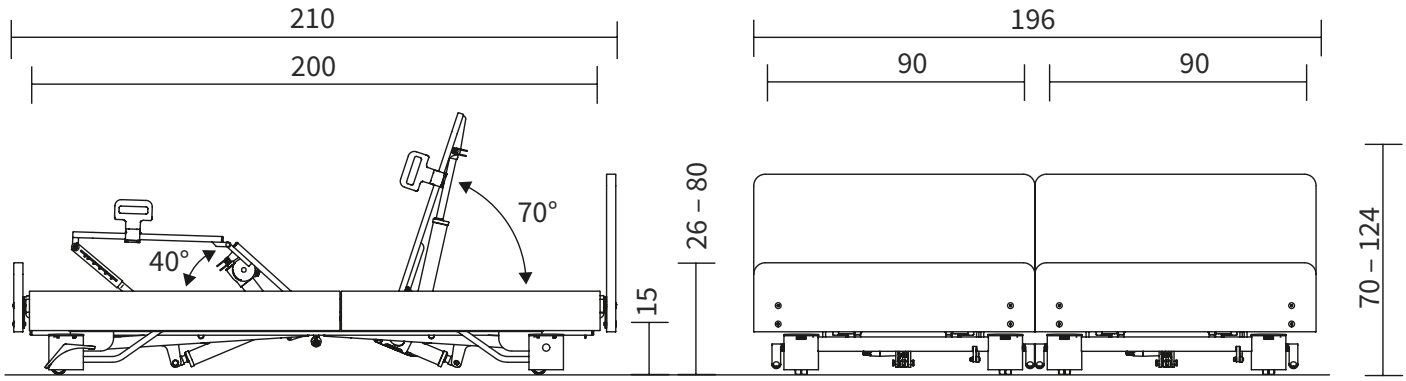

Burmeier GmbH & Co. KG
Industriestraße 53
32120 Hiddenhausen
Phone +49 (0) 5223 9769 - 0
Fax +49 (0) 5223 9769 - 090
info@burmeier.com
www.burmeier.com

Ein Unternehmen
der Stiegelmeyer-Gruppe

Formular per
E-Mail senden

BURMEIER