Dali

BURMEIER

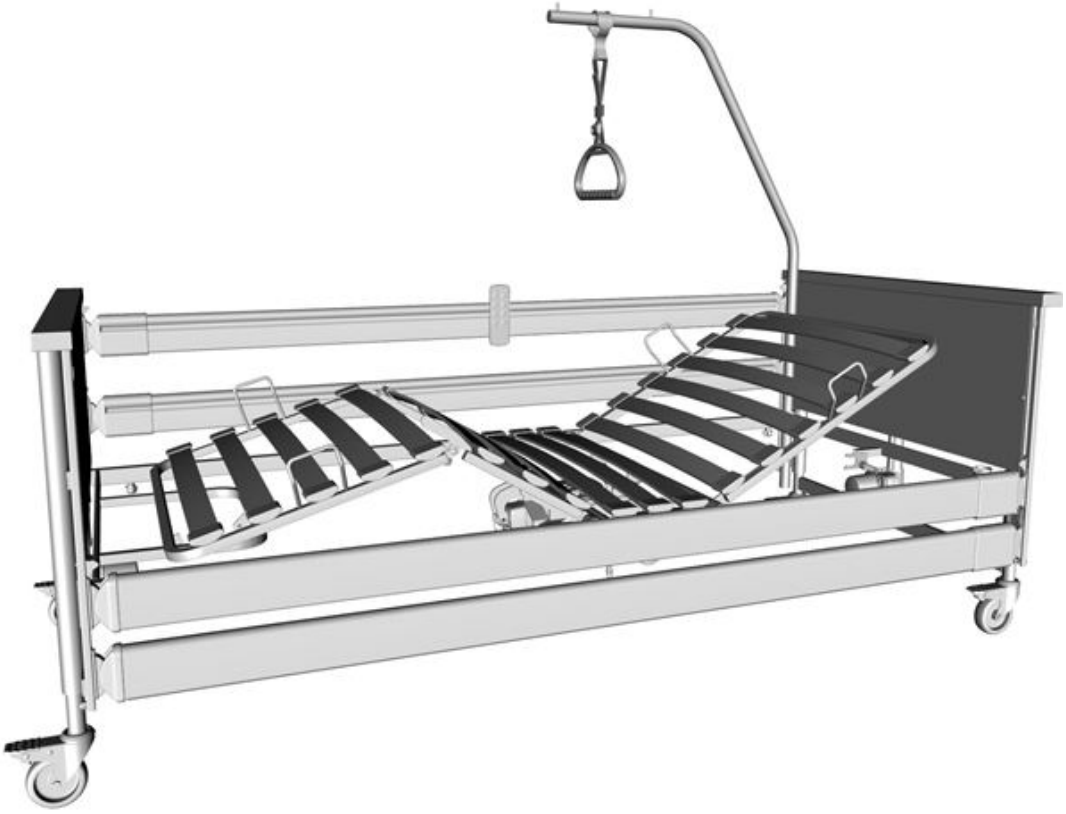

Upute za uporabu

Dio A: Opće informacije

Dio B: Operator i bolničko osoblje

Dio C: Medicinsko osoblje i bolesnici

Informacija za kupce Osim ovih Uputa za uporabu dostupne su vam sljedeće informacije o proizvodu:

- aplikacija **"Lock-APP":** može se preuzeti u trgovini aplikacija i igara

REF: 221234

2020-09-30 | Verzija 04 | 273944

Dio A: Opće informacije

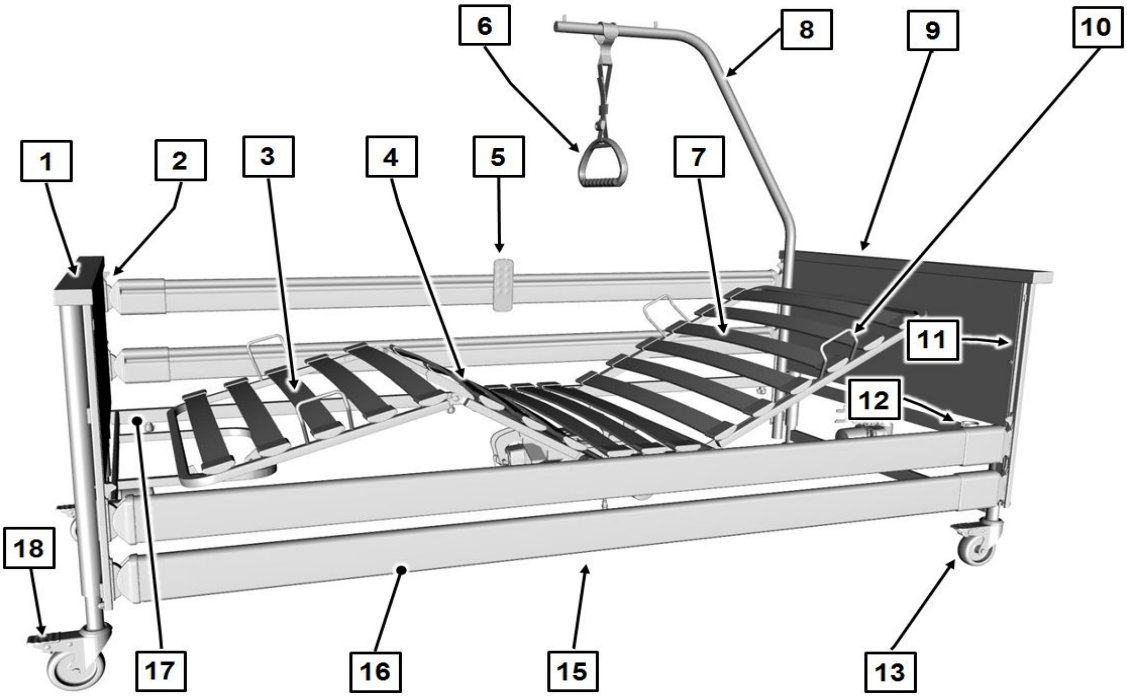

[1]	Okvir kreveta za podnožje	[2]	Poluge za otpuštanje bočnih stranica (4 komada)
[3]	Naslon za potkoljenicu	[4]	Naslon za natkoljenicu
[5]	Ručni prekidač	[6]	Trapezni rukohvat
[7]	Naslon za leđa	[8]	Stalak
[9]	Okvir kreveta za uzglavlje	[10]	Držači madraca (4 komada)
[11]	Vodilice (4 komada)	[12]	Čahure stalka (2 komada)
[13]	Kotači (4 komada)	[14]	Upravljačka jedinica (skriveno na slici)
[15]	Pogonski motori naslona za leđa i natkoljenicu (skriveno na slici)	[16]	Zaponci bočnih stranica
[17]	Okvir ležne plohe	[18]	Kočnica udarne poluge

U ovim uputama za uporabu brojevi ili slova navedeni u uglatim zagradama [] i deblje otisnuti odnose se na dijelove kreveta za njegu bolesnika, koji su prikazani na ovoj slici.

Sadržaj

Dio A: Opće informacije

1 Adresa, informacija za kupce, napomena za tržište....1

2 Predgovor....2

3 Konvencije ove izjave....3

3.1 Sigurnosne napomene....3

3.2 Ikone napomena....4

4 Opis proizvoda....5

4.1 Namjenska uporaba....5

4.2 Kontraindikacije....6

4.3 Dijelovi kreveta....7

4.3.1 Okvir ležne plohe....7

4.3.2 Bočna stranica (podesiva)....7

4.3.3 Električni sustav namještanja....8

4.4 Veličine ležne plohe....8

4.5 Tehnički podaci....9

4.5.1 Natpisna pločica....9

4.5.2 PID broj....10

4.5.3 Definicija korištenih slikovnih simbola....10

4.5.4 Korišteni materijali....11

4.5.5 Dimenzije i težina....11

4.5.6 Područje namještanja....12

4.5.7 Uvjeti okoline....13

4.5.8 Električni podaci: Dali standard, low-entry....14

4.5.9 Električni podaci: Dali econ, low-econ, low-entry-econ....16

4.5.10 Električni podaci: Dali wash....18

4.5.11 Informacije o elektromagnetskoj kompatibilnosti (EMC)....20

BURMEIER

1 Adresa, informacija za kupce, napomena za tržište

Proizvođač

Burmeier GmbH & Co. KG

(tvrtka grupacije Stiegelmeyer)

Pivitsheider Straße 270 • D - 32791 Lage/Lippe

Tel.: +49 (0) 5232 9841- 0 • **Faks:** +49 (0) 5232 9841- 41

E-pošta:info@burmeier.com

Internet: www.burmeier.de

Korisnička služba

Za narudžbe zamjenskih dijelova, upite korisničkoj službi i ostala pitanja, kontaktirajte našu korisničku službu u Njemačkoj:

Burmeier GmbH & Co. KG

(tvrtka grupacije Stiegelmeyer)

Pivitsheider Straße 270 • 32791 Lage/Lippe

Tel.: +49 (0) 5232 9841- 0

Faks: +49 (0) 5232 9841- 41

E-pošta: info@burmeier.com

Informacija za kupce

Osim ovih Uputa za uporabu dostupne su vam sljedeće informacije o proizvodu:

- **aplikacija "Lock-APP":**može se preuzeti u trgovini aplikacija i igara.
- **aplikacija "Burmeier":**može se preuzeti u trgovini aplikacija i igara.
- **Kratke upute:**Za rukovanje najčešće upotrebljavanim funkcijama kreveta, može se preuzeti sa www.burmeier.de

Napomena za tržište

Klijenti izvan Njemačke mogu kontaktirati naše distribucijske partnere u svakoj zemlji za sva pitanja. Kontakt podatke možete pronaći na našoj web stranici.

Ovaj proizvod nije odobren na sjevernoameričkom tržištu, osobito ne u Sjedinjenim Američkim Državama. Distribuciju i uporabu kreveta za njegu bolesnika na tim tržištima, također i preko trećih stranaka zabranjuje proizvođač.

2 Predgovor

Poštovane klijentice, poštovani klijenti,

tvrtka Burmeier je napravila ovaj krevet za Vas, kako bi vam pružio najbolju podršku u svim izazovima kućne njege. Strastveni smo u razvoju visokokvalitetnih i izdržljivih proizvoda. Njihova namjena je da omoguće bolesnicima što prijatniji i sigurniji boravak u krevetu, kao i medicinskim sestrama i članovima obitelji koji se nalaze uz bolesnika. Stoga provjeravamo sve funkcije i električnu sigurnost prije isporuke. Svaki krevet napušta našu kuću u savršenom stanju.

Kako bi se to stanje dugo zadržalo, potreban je profesionalni rad i njega. Stoga Vas molimo da pažljivo pročitate i slijedite ove upute za uporabu. Pomaže Vam pri prvom korištenju kreveta, kao i u svakodnevnoj uporabi. Kao operator i korisnik ovdje ćete naći sve informacije za udoban rad i sigurno rukovanje krevetom. Upute za uporabu su praktična referentna knjiga, koju uvijek trebate držati pri ruci.

Specijalizirani medicinski zastupnik, koji je isporučio krevet, također je na raspolaganju za vrijeme korištenja proizvoda u bilo kojem trenutku s pitanjima o uslugama i popravcima.

Željeli bismo Vama, osobama kojima je potrebna njega i svim ostalim korisnicima ovog kreveta, ponuditi sigurnu i praktičnu pomoć, kako bismo Vam pružili podršku u svakodnevnim zahtjevima za njegu.

Hvala Vam na povjerenju

Burmeier GmbH & Co. KG

Vi ste dobavljač medicinske opreme i želite kontaktirati Burmeier? Onda nas pozovite: Obratite se našoj službi za korisnike u Njemačkoj na telefon +49 (0) 5232 9841 - 0. Kupci izvan Njemačke mogu kontaktirati naše distribucijske partnere u svakoj zemlji po svim pitanjima. Daljnje informacije na:

www.burmeier.com

3 Konvencije ove izjave

3.1 Sigurnosne napomene

Krevet za njegu bolesnika Dali u trenutku isporuke udovoljava zahtjevima najsuvremenije tehnike, te ga je ispitao nezavisni ispitni zavod.

Koristite krevet za njegu bolesnika Dali samo u besprijekornom stanju.

Definicija korištenih sigurnosnih simbola

Sigurnosne napomene prikazane su u ovoj uputi za uporabu na sljedeći način:

⚠ UPOZORENJE

UPOZORENJE

- UPOZORENJE označava potencijalno opasnu situaciju koja, ako se ne izbjegne, može rezultirati smrću ili ozbiljnim povredama.

⚠ OPREZ

OPREZ

- OPREZ ukazuje na potencijalno opasnu situaciju koja, ako se ne izbjegne, može dovesti do manjih ili umjerenih povreda.

⚠ POZOR

POZOR

- Obavijest o štetnoj situaciji s mogućim posljedicama: proizvod ili nešto u njegovom okruženju može biti oštećeno.

Korišteni sigurnosni simbol ne zamjenjuje tekst uputa za uporabu. Stoga pročitajte sigurnosnu napomenu i točno je se pridržavajte!

3.2 Ikone napomena

Opće napomene i unakrsne reference prikazane su simbolima na sljedeći način:

Opće napomene, savjeti i korisni postupci.

Unakrsna referenca ili aktivni link: Označava u kojem se dijelu priručnika nalazi cilj, naziv poglavlja i broj stranice. Primjer: Dio B: Sigurnosne napomene » 3

4 Opis proizvoda

4.1 Namjenska uporaba

- Krevet za njegu bolesnika Dali, u nastavku krevet, je praktično rješenje za pozicioniranje i olakšavanje njege osoba kojima je ona potrebna, nemoćnih osoba u domovima za starije i za njegu. Nadalje, krevet je razvijen kao praktično rješenje za kućnu njegu osoba kojima je ona potrebna, osoba s invaliditetom i nemoćnih osoba. On bi trebao pomoći pri toj njezi.
- Krevet za njegu bolesnika Dali je dizajniran za uporabu u bolnicama samo za sobe koje spadaju u 0 skupinu primjene.
- Daljnje pojedinosti o dopuštenom području primjene mogu se naći u poglavlju Dio A: Uvjeti okoline » 13 . Dodatne napomene o mogućim elektromagnetskim utjecajima možete pronaći u poglavlju Dio A: Informacije o elektromagnetskoj kompatibilnosti (EMC) » 20
- Ovaj krevet je namijenjen za njegu uz liječničke upute i služi za dijagnozu, liječenje ili promatranje bolesnika. Stoga je opremljen funkcijom zaključavanja za električne uređaje za namještanje.
- Ovaj krevet nema posebnu mogućnost priključka za izjednačenje potencijala. Obratite na to pozornost prije spajanja dodatnih (medicinskih) uređaja na napajanje.

  Daljnje napomene i zaštitne mjere koje treba eventualno poduzeti pronaći ćete:

  - U uputama za uporabu ovih dodatnih naponskih uređaja (npr. sustavi za pohranu, infuzijske pumpe, sonde za napajanje, itd.)
  - U aktuelnom izdanju norme EN 60601-1 (Sigurnost medicinske električne opreme)
  - U aktuelnom izdanju standarda VDE 0107 (Elektroinstalacije u bolnicama)
- Ovaj krevet može dugotrajno biti opterećen sa najviše 185 kg (bolesnik i oprema) (osim Dali low-entry i low-entry-econ, koji može biti opterećen sa najviše 175 kg) i raditi bez ograničenja.
- Dopuštena težina bolesnika istovremeno ovisi o ukupnoj težini dodane opreme (npr. respirator, infuzije,...)

Težina pribora (s zračnim madracima)	Dopuštena maksimalna težina bolesnika	
	Dali (standard, low-econ, econ, wash)	Dali low-entry, Dali low-entry-econ
10 kg	175 kg	165 kg
20 kg	165 kg	155kg

- Obratite posebnu pozornost na sigurnosne napomene za osobe u lošem kliničkom stanju u poglavlju Dio B: Sigurnosne napomene » 3.
- Ovim krevetom smiju rukovati samo upućene osobe.
- Ovaj krevet prikladan je za višestruku ponovnu uporabu. Pritom obratite pozornost na sljedeće važne preduvjete:

  → Pogledajte poglavlje Dio B: Čišćenje i dezinfekcija » 26

  → Pogledajte poglavlje Dio B: Održavanje » 31

- Čak i kada bolesnik leži u krevetu, krevet se može pomicati unutar sobe. Najprije postavite ležnu plohu u ravni položaj na **najnižu** visinu ležišta.

Ovaj se krevet smije koristiti samo pod uvjetima opisanim u ovim uputama za uporabu. Ovaj se krevet ne smije mijenjati. Svaka druga uporaba smatra se nenamjenskom.

⚠ POZOR

- Ovaj proizvod nije dopušten na sjevernoameričkom tržištu, osobito ne u Sjedinjenim Američkim Državama (SAD). Distribuciju i uporabu kreveta za njegu bolesnika na tim tržištima također i preko trećih stranaka zabranjuje proizvođač.

4.2 Kontraindikacije

Ovaj krevet je prikladan samo za bolesnike koji nisu ispod sljedećih minimalnih tjelesnih mjera/težine:

→ Visina: 146 cm

→ Težina: 40 kg

→ Indeks tjelesne težine „BMI“: 17

Izračunavanje BMI:

BMI = težina bolesnika (kg)/ visina bolesnika (m)^2

Primjer a

41 kg / (1,5 m x 1,5 m) = 18,2 = **ok!**

Primjer b

35 kg / (1,5 m x 1,5 m) = 15,6 = **nije ok!**

⚠ OPREZ

Opasnost od prignječenja

- Bolesnici manje visine/težine tijela, zbog manjih ekstremiteta, prilikom korištenja bočnih stranica, povećavaju rizik od prignječenja između slobodnih prostora ovih bočnih stranica.

4.3 Dijelovi kreveta

Krevet se isporučuje sklopljen i montiran na pomoćnom sredstvu za čuvanje. Može se bez problema transportirati i u stambene zgrade. Sastoji se od dva okvira kreveta (uzglavlje i podnožje); jednog, u sredini podijeljenog, okvira ležne plohe; četiri zaponca bočnih stranica i jednog stalka sa trapeznim rukohvatom. Krevet stoji na četiri okretna, kotača kojima se može upravljati i koji su opremljeni sigurnosnim kočnicama.

4.3.1 Okvir ležne plohe

Okvir ležne plohe je podijeljen na četiri dijela: pokretni naslon za leđa, fiksni srednji dio i pokretni naslon za natkoljenicu i pokretni naslon za potkoljenicu. Nasloni za leđa i natkoljenicu mogu se namjestiti uz pomoć elektromotora. Ležna ploha se može namjestiti vodoravno – uvis ili u položaj spuštenih nogu. Sva se namještanja aktiviraju ručnim prekidačem.

4.3.2 Bočna stranica (podesiva)

Sa obje strane kreveta su zaponci bočnih stranica koji se mogu podignuti kao zapreka ili spustiti kada nisu potrebni. Tako se bolesnik štiti od nehotičnog ispadanja iz kreveta. Pomične bočne stranice odlikuje jednostavno postavljanje i rukovanje. Dostupne su u drvetu ili metalu, ovisno o opremi kreveta.

4.3.3 Električni sustav namještanja

Električni sustav namještanja ovog kreveta siguran je od prvog kvara , otporan na požar (V0) i su slučaju varijanti kreveta **Dali standard, wash i low-entry** sastoji se od:

- "uklopnog" mrežnog ispravljača.

  Uklopni mrežni ispravljač sastoji se od: Pretvarač napona i niskonaponski priključni kabel mogu se upotrijebiti kao sredstvo za odvajanje kreveta od strujne mreže.

  Pretvarač napona proizvodi zaštitni niski napon, koji je bezopasan za bolesnika i medicinsko osoblje.

  Uklopni mrežni ispravljač pomoću spojnog kabela opskrbljuje zaštitnim niskim naponom sve pogone (motore). Priključna utičnica na okviru kreveta zaštićena je od vlage.
- centralne upravljačke jedinice. Na centralnu upravljačku jedinicu su spojeni/povezani svi pogonski motori i ručni prekidač (Bluetooth ručni prekidač);
- Bluetooth ručnog prekidača s čvrstom kukom (koja je s upravljačkom jedinicom spojena putem Bluetooth sučelja).

  Korisnik može zaključati mogućnosti namještanja ručnog prekidača, ako to loše kliničko stanje bolesnika zahtijeva.
- dva pogonska motora za vodoravno namještanje visine.
- pogonskog motora naslona za natkoljenicu.
- pogonskog motora naslona za leđa.

a u slučaju varijanti kreveta Dali econ i low-econ, low-entry-econ od:

- centralne upravljačke jedinice. Na centralnu upravljačku jedinicu su povezani svi pogonski motori i kabel ručnog prekidača;
- linije napajanja: spiralni kabel sa EPR ovojnicom i za datu državu specifične utičnice. Ti utikači mogu se upotrijebiti kao sredstvo za odvajanje kreveta od strujne mreže. Servisno osoblje može zamijeniti liniju napajanja.
- povezan kabelskim ručnim prekidačem sa čvrstom kukom koja je s upravljačkom jedinicom spojena putem priključnog spoja.

  Korisnik može zaključati mogućnosti namještanja ručnog prekidača, ako to loše kliničko stanje bolesnika zahtijeva.
- dva pogonska motora za vodoravno namještanje visine.
- pogonskog motora naslona za natkoljenicu.
- pogonskog motora naslona za leđa.

4.4 Veličine ležne plohe

Krevet za njegu bolesnika Dali može se naručiti u sljedećim veličinama.

Ove upute za uporabu mogu opisivati funkcije ili opremu koju ne posjeduje Vaš model kreveta.

Dimenzije ležne plohe (ŠxD)	Vanjske dimenzije (ŠxD)
90 x 200 cm (drvena ili metalna ležna ploha)	101 x 218 cm

4.5 Tehnički podaci

4.5.1 Natpisna pločica

Natpisna pločica nalazi se na gornjoj stranici okvira ležne plohe. Na natpisnoj pločici nalaze se sljedeće informacije:

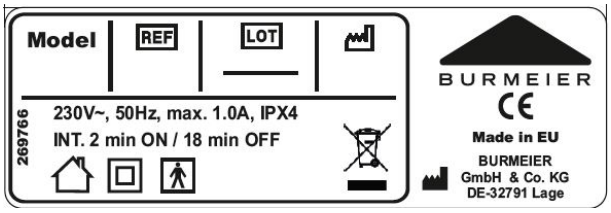

Dio A: Sl.1:
Primjer natpisne pločice

Za točne tehničke podatke, molimo pogledajte podatke na natpisnoj pločici Vašeg kreveta.

Objašnjenje simbola za točnu identifikaciju kreveta:

Simbol	Značenje
Model	Model kreveta
LOT	Broj narudžbe
REF	Broj artikla
	Datum proizvodnje (tjedan/godina)

4.5.2 PID broj

PID broj sadrži podatke o narudžbi važne za proizvođača. PID broj pripremite svaki put kada kontaktirate svog dobavljača opreme. PID broj možete pronaći na gornjoj stranici okvira lež-ne plohe.

Dio A: Sl.2:
PID broj

4.5.3 Definicija korištenih slikovnih simbola

Definicija korištenih slikovnih simbola:	
	Uređaj s primijenjenim dijelom tipa BF prema normi IEC 601-1 (posebna zaštita od strujnog udara)
	Uređaj klase zaštite II; sa zaštitnom izolacijom
	Samo za uporabu u zatvorenim prostorijama - nemojte ga koristiti na otvorenom
	Odlaganje električnih dijelova izvršiti u skladu s WEEE-direktivom. Ne bacajte u smeće!
	Pozor! Slijedite upute za uporabu

Definicija korištenih slikovnih simbola:	
IP X4	Zaštita električne opreme od prskanja vode sa svih strana
CE	Oznaka sukladnosti u skladu s UREDBOM o medicinskim proizvodima (EU) 2017/745 (MDR)
	Sigurno radno opterećenje
	Dopuštena maksimalna težina bolesnika
≥40 kg ≥146 cm BMI ≥17	Najmanje dimenzije/težina bolesnika: Visina: 146 cm, težina: 40 kg, Indeks tjelesne težine „BMI“: 17
	Koristite samo madrace koji su odobreni od strane proizvođača.
	Zaključajte ručni prekidač ako bi bolesnik mogao biti ugrožen nehotičnim električnim namještanjem

4.5.4 Korišteni materijali

Krevet je velikim dijelom izrađen od čeličnih profila, čija je površina presvučena praškastom poliesterskom oblogom ili metalnom legurom od cinka ili kroma. Ovisno o opremi, zaponci bočnih stranica i ležna ploha izrađeni su od drveta ili metala. Okvir kreveta je izrađen od čeličnih profila s drvenim pločama. Sve površine su zatvorene.

Dodir kože s navedenim površinama bezopasan je za zdravlje.

4.5.5 Dimenzije i težina

Sve dimenzije i težine u ovom priručniku smatraju se približnim vrijednostima.

	standard/econ	wash	low-entry,low-entry-econ/low - econ
Montiran krevet s bočnim stranicama:			
Dimenzije ležne plohe	Dio A: Veličine ležne plohe » 8		
Ukupna težina, ovisno o izvedbi	92 do 97 kg		
Sigurno radno opterećenje	185 kg	185 kg	175 kg
Rastavljeni krevet:			
Okviri kreveta s motorima	34 kg		
Drveni okviri ležne plohe s motorima	37 kg	-	37 kg
Metalni okviri ležne plohe s motorima	41 kg		
4 drvena zaponca bočnih stranica	13 kg		
4 metalna zaponca bočnih stranica	17,5 kg		
Stalak	5 kg		
Pomoćno sredstvo za čuvanje	3 kg		

4.5.6 Područje namještanja

	Model kreveta		
	standard, econ, wash	low-econ	low-entry, low-entry-econ
Namještanje visine ležne plohe	cca. 40 - 80 cm	cca. 32 - 72 cm	cca. 23 - 63 cm
Namještanje naslona za leđa	cca. 0° - 70°		

Namještanje naslona za noge	cca. 0° - 35°

4.5.7 Uvjeti okoline

Razvoj buke pri namještanju	maks. 48 dB (A)	
Poštujte dolje navedene ekološke uvjete:		
Pri skladištenju/transportu:		
Temperatura čuvanja	min. -10° C maks.+ 50° C	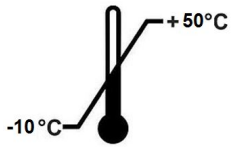
Relativna vlažnost zraka (bez kondenzacije)	min. 20 % maks. 80 %	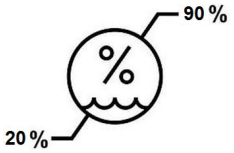
Tlak zraka (na visini ≤ 3000 m)	min. 700 hPa maks. 1060 hPa	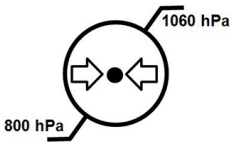
Pri pogonu:		
Temperatura okoliša	min. + 5° C maks.+ 40° C	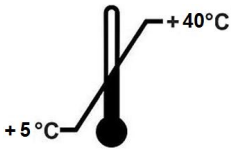
Relativna vlažnost zraka (bez kondenzacije)	min. 20 % maks. 80 %	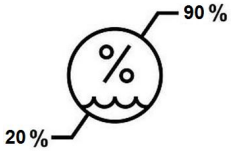
Tlak zraka (na visini ≤ 3000 m)	min. 700 hPa maks. 1060 hPa	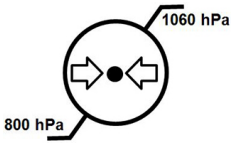

Uporaba u sljedećim skupinama primjene prema normi DIN EN 60601-2-52:

3:	Dugotrajna skrb u medicinskom području kada je potreban medicinski nadzor i kada se nadzor osigurava prema potrebi. Medicinski električni uređaj, koji se koristi u medicinskim postupcima, može se osigurati za održavanje ili poboljšanje stanja bolesnika. (npr. domovi za njegu, ustanove za rehabilitaciju i gerijatrijske ustanove)
4:	Kućna njega. Medicinski električni uređaj koristi se za ublažavanje ili kao nadoknada za povredu, invalidnost ili bolest.

4.5.8 Električni podaci: Dali standard, low-entry

Upravljačka jedinica	
	Tip: CBSTI 01
Radni napon	Vanjskim izvorom napajanja SMPS 12 ili SMPS14
Izlazna struja	8 A
Uklopno vrijeme	OD: 2 min. UKLJ. / 18 min. ISKLJ.
Stupanj zaštite	IPX6
Klasifikacija	2

Svojstva radio odašiljača (odnosi se na: upravljačku jedinicu CBSTI01 i Bluetooth ručni prekidač HBSTI)	
Frekvencijski pojas prijenosa	2.400 MHz - 2.485 MHz
Tip	BLUETOOTH Low Energy BLE 4.2
Modulacija	GFSK
Maksimalna efektivna radijacijska snaga (ERP)	10 dBm

Uklopni mrežni ispravljač		
	Tip	
	SMPS12	**SMPS14**
Ulazni napon	230 VAC (-15% / +10%)	100-240 VAC, 50/60 Hz -15% / +10%

Uklopni mrežni ispravljač		
	Tip	
	SMPS12	SMPS14
Potrošnja snage u stanju miro-vanja	< 0,5 W	
Potrošnja struje	1,8 A maks.	3,5 A maks.
Izlazni napon	32 VDC	24 VDC
Izlazna struja	4,5 A	6 A
Uklopno vrijeme	OD: 2 min. UKLJ. / 18 min. ISKLJ.	
Stupanj zaštite	IPX4	IPX6
Klasifikacija	Klasa zaštite 2	

Ručni prekidač s funkcijom zaključavanja (brava s magnetskim čipom)	
Tip	HBSTI
Stupanj zaštite	IPX6

Visina elektromotora ležne plohe	
Tip	Linak LA 24
Sila / udar	1400 N / 405 mm
Ulazni napon	DC 24 V
Stupanj zaštite	IPX4
Uklopno vrijeme	2 min. UKLJ. / 18 min. ISKLJ.

Elektromotor naslona za leđa	
Tip	Linak LA 24
Sila / udar	3500 N / 110 mm
Ulazni napon	DC 24 V
Stupanj zaštite	IPX4

Elektromotor naslona za leđa	
Uklopno vrijeme	2 min UKLJ. / 18 min ISKLJ.

Elektromotor naslona za natkoljenicu	
Tip	Linak LA 24
Sila / udar	2500 N / 60 mm
Ulazni napon	DC 24 V
Stupanj zaštite	IP X4
Uklopno vrijeme	2 min. UKLJ. / 18 min. ISKLJ.

Razina buke elektromotora	
Razvoj buke pri namještanju	< 50 dB (A)

4.5.9 Električni podaci: Dali econ, low-econ, low-entry-econ

Upravljačka jedinica	
Tip	CA 40
Radni napon	100 – 240 VAC, 50/60 Hz
Potrošnja struje	
Uklopno vrijeme	IP: 2 min. UKLJ. / 18 min. ISKLJ.
Stupanj zaštite	IPX6
Klasifikacija	Klasa zaštite 2

Kabel za napajanje	
Tip	H05 BQ-F 2 x 0,75 mm 2 (EPR-kvalitet)

Ručni prekidač s funkcijom zaključavanja (blokiranje s ključem za blokiranje)	
Tip	HL7X

Ručni prekidač s funkcijom zaključavanja (blokiranje s ključem za blokiranje)	
Stupanj zaštite	IPX4

Visina elektromotora ležne plohe	
Tip	Linak LA 24
Sila / udar	1400 N / 405 mm
Ulazni napon	DC 24 V
Stupanj zaštite	IP X4
Uklopno vrijeme	2 min. UKLJ. / 18 min. ISKLJ.

Elektromotor naslona za leđa	
Tip	Linak LA 24
Sila / udar	3500 N / 110 mm
Ulazni napon	DC 24 V
Stupanj zaštite	IPX4
Uklopno vrijeme	2 min. UKLJ. / 18 min. ISKLJ.

Elektromotor naslona za natkoljenicu	
Tip	Linak LA 24
Sila / udar	2500 N / 60 mm
Ulazni napon	DC 24 V
Stupanj zaštite	IPX4
Uklopno vrijeme	2 min. UKLJ. / 18 min. ISKLJ.

Razina buke elektromotora	
Razvoj buke pri namještanju	< 50 dB (A)

4.5.10 Električni podaci: Dali wash

Upravljačka jedinica	
	Tip: CBSTI 01
Radni napon	Vanjskim izvorom napajanja SMPS 12 ili SMPS14
Izlazna struja	8 A
Uklopno vrijeme	OD: 2 min. UKLJ. / 18 min. ISKLJ.
Stupanj zaštite	IPX6
Klasifikacija	2

Svojstva radio odašiljača (odnosi se na: upravljačku jedinicu CBSTI01 i Bluetooth ručni prekidač HBSTI)	
Frekvencijski pojas prijenosa	2.400 MHz - 2.485 MHz
Tip	BLUETOOTH Low Energy BLE 4.2
Modulacija	GFSK
Maksimalna efektivna radijacijska snaga (ERP)	10 dBm

Uklopni mrežni ispravljač		
	Tip	
	SMPS12	**SMPS14**
Ulazni napon	230 VAC (-15% / +10%)	100-240 VAC, 50/60 Hz -15% / +10%
Potrošnja snage u stanju miro-vanja	< 0,5 W	
Potrošnja struje	1,8 a maks.	3,5 A maks.
Izlazni napon	32 VDC	24 VDC
Izlazna struja	4,5 A	6 A
Uklopno vrijeme	OD: 2 min. UKLJ. / 18 min. ISKLJ.	
Stupanj zaštite	IPX4	IPX6

Uklopni mrežni ispravljač		
	Tip	
	SMPS12	SMPS14
Klasifikacija	Klasa zaštite 2	

Ručni prekidač s funkcijom zaključavanja	
Tip	HBSTI
Stupanj zaštite	IP X6

Visina elektromotora ležne plohe	
Tip	Linak LA 27
Sila / udar	1400 N / 405 mm
Ulazni napon	DC 24 V
Stupanj zaštite	IP X6
Uklopno vrijeme	2 min UKLJ. / 18 min ISKLJ.

Elektromotor naslona za leđa	
Tip	Linak LA 27
Sila / udar	3500 N / 110 mm
Ulazni napon	DC 24 V
Stupanj zaštite	IP X6
Uklopno vrijeme	2 min. UKLJ. / 18 min. ISKLJ.

Elektromotor naslona za natkoljenicu	
Tip	Linak LA 27
Sila / udar	2500 N / 60 mm
Ulazni napon	DC 24 V
Stupanj zaštite	IP X6

Elektromotor naslona za natkoljenicu	
Uklopno vrijeme	2 min. UKLJ. / 18 min. ISKLJ.

Razina buke elektromotora	
Razvoj buke pri namještanju	< 50 dB (A)

4.5.11 Informacije o elektromagnetskoj kompatibilnosti (EMC)

Koristite samo posebne kabele i dodatnu opremu koje je proizvođač prethodno odredio kao zamjenske dijelove, kako bi se zajamčio elektromagnetski neometan rad kreveta (također pogledajte poglavlje „Zamjenski dijelovi; oprema“ u uputama za uporabu kreveta).

Potencijalna elektromagnetska smetnja od susjedne opreme neće rezultirati značajnom degradacijom performansi tijekom očekivanog vijeka trajanja kreveta kada se isti koristi prema svojoj namjeni, kao što je opisano u odgovarajućim glavnim uputama za uporabu.

OPREZ

- Uporaba druge opreme, drugih konvertera i drugih instalacija, osim onih koje BURMEIER preporuča, može za posljedicu imati povećane elektromagnetske emisije ili smanjenu elektromagnetsku otpornost kreveta, te rezultirati nepravilnim radom.
- Uporaba visokofrekvencijskih kirurških uređaja uz krevet zabranjena je jer može izazvati nepredviđene funkcionalne smetnje kreveta.
- Treba izbjegavati uporabu ove opreme pored drugih uređaja, jer ista može prouzročiti neispravan rad. Međutim, ako je takva uporaba ipak potrebna, treba poštivati ovaj uređaj i ostale uređaje, kako bi bili sigurni da rade ispravno.
- Prijenosni HF-komunikacijski uređaji (radio prijemnici, mobiteli, itd.), uključujući i njihov pribor (kao što su npr. antenski kabeli i vanjske antene) ne smiju se koristiti unutar 30 cm od električnih dijelova i instalacija ovog kreveta. Suprotno postupanje može uzrokovati smanjenje performansi uređaja.

Krevet je namijenjen za uporabu u elektromagnetskom okruženju navedenom u nastavku. Operator ili korisnik kreveta treba osigurati da se isti koristi u takvom okruženju.

Ovaj proizvod udovoljava sljedećim EMC standardima emisija i otpornosti:

Granične vrijednosti emisija vezane za okruženje	
Pojava	**Okruženje u području kućne zdravstvene skrbi**
Provedene i ozračene emisije	CISPR 11, grupa 1; razred B
Harmoničke distorzije	vidi IEC 61000-3-2, razred B
Promjene napona i treperenje	pogledajte IEC 61000-3-3

Pakiranje		
Pojava	**Osnovni EMV-standard ili metoda ispitivanja**	**Razina ispitivanja otpornosti**
		Okruženje u području kućne zdravstvene skrbi
Pražnjenje statičkog elektriciteta (ESD)	IEC 61000-4-2	+/- 8 kV kontakt
		+/- 2 kV, +/- 4 kV, +/- 8 kV, +/- 15 kV zrak
Elektromagnetska polja visoke frekvencije	IEC 61000-4-3	10 V/m; (80 MHz do 2,7 GHz; 80% AM na 1 kHz)
Elektromagnetska polja visoke frekvencije u neposrednoj blizini bežičnih komunikacijskih uređaja	IEC 61000-4-3	Pogledajte zasebnu tablicu zz (na kraju ovog poglavlja)
Magnetna polja s elektroenergetskim mjernim frekvencijama	IEC 61000-4-8	Pogledajte zasebnu tablicu zz (na kraju ovog poglavlja)

Ulaz izmjenične struje za napajanje		
Pojava	**Temeljni standard EMC**	**Razina ispitivanja otpornosti**
		Okruženje u području kućne zdravstvene skrbi
Brzi prijelazni električni poremećaji / izboji	IEC 61000-4-4	+/- 2 kV; 100 kHz stopa osvježavanja
Izboji napona: Uzemljenje	IEC 61000-4-5	+/- 0,5 kV; +/- 1kV; +/- 2 kV;

Ulaz izmjenične struje za napajanje		
Pojava	**Temeljni standard EMC**	**Razina ispitivanja otpornosti**
		Okruženje u području kućne zdravstvene skrbi
Uzemljenje izboja uzrokovanih visokofrekventnim poljima	IEC 61000-4-6	3 V; 0,15 MHz do 80 MHz; 6V u ISM- i radio-amaterskim frekvencijskim područjima između 0,15 MHz i 80MHz 80% AM kod 1 kHz)
Pad napona	IEC 61000-4-11	0% UT; ½ perioda; kod 0, 45, 90, 135, 180, 225, 270 i 315 stepeni
		0% UT; 1 period; i 70% UT; 25/30 perioda; jednofazni kod 0 stepeni
Prekidi napona	IEC 61000-4-11	0% UT; 250/300 perioda

Ulaz istosmjerne struje za napajanje		
Pojava	**Temeljni standard EMC**	**Razina ispitivanja otpornosti**
		Okruženje u području kućne zdravstvene skrbi
Brzi prijelazni električni poremećaji / izboji	IEC 61000-4-4	+/- 2 kV; 100 kHz stopa osvježavanja
Izboji napona: Linija na liniji	IEC 61000-4-5	+/- 0,5 kV; +/- 1kV; +/- 2 kV;
Uzemljenje izboja uzrokovanih visokofrekventnim poljima	IEC 61000-4-6	3 V; 0,15 MHz do 80 MHz; 6V u ISM- i radio-amaterskim frekvencijskim područjima između 0,15 MHz i 80MHz 80% AM kod 1 kHz

Portal priključaka pacijenata		
Pojava	**Temeljni standard EMC**	**Razina ispitivanja otpornosti**
		Okruženje u području kućne zdravstvene skrbi
Pražnjenje statičkog elektriciteta (ESD)	IEC 61000-4-2	+/- 8 kV; kontakt +/- 2 kV, +/- 4 kV, +/- 8 kV, +/- 15 kV zrak
Uzemljenje izboja uzrokovanih visokofrekventnim poljima	IEC 61000-4-6	3 V; 0,15 MHz do 80 MHz; 6V u ISM- i radio-amaterskim frekvencijskim područjima između 0,15 MHz i 80MHz 80% AM kod 1 kHz

Portal dijelova ulaznih signala / izlaznih signala		
Pojava	**Temeljni standard EMC**	**Razina ispitivanja otpornosti**
		Okruženje u području kućne zdravstvene skrbi
Pražnjenje statičkog elektriciteta (ESD)	IEC 61000-4-2	+/- 8 kV; kontakt +/- 2 kV, +/- 4 kV, +/- 8 kV, +/- 15 kV zrak
Brzi prijelazni električni poremećaji / izboji	IEC 61000-4-4	+/- 1 kV; 100 kHz stopa osvježavanja
Uzemljenje izboja uzrokovanih visokofrekventnim poljima	IEC 61000-4-6	3 V; 0,15 MHz do 80 MHz; 6V u ISM- i radio-amaterskim frekvencijskim područjima između 0,15 MHz i 80MHz 80% AM kod 1 kHz

Tabela zz: Specifikacije za ispitivanje otpornosti kućišta na visokofrekventne bežične komunikacijske uređaje

Ispitna frekvencija MHz	Frekvencijski pojas	Komunikacijska usluga	Modulacija	Maks. snaga W	Udaljenost m	Razina ispitivanja otpornosti v/m
385	380 do 390	TETRA 400	Pulsna modulacija 18 Hz	1,8	0,3	27
450	430 do 470	GMRS 460 FRS460	FM +/- 5% udar, 1kHz sinus	2	0,3	28
710	704 do 787	LTE pojas 13, 17	Pulsna modulacija 217 Hz	0,2	0,3	28
745						
780						
810	800 do 960	GSM 800/900 TETRA 800 iDEN820, CDMA 850, LTE pojas 5	Pulsna modulacija 18 Hz	0,2	0,3	28
870						
930						
1720	1700 do 1990	GSM 1800 CDMA 1900, GSM 1900, DECT, LTE pojas 1;3; 4; 25; UMTS	Pulsna modulacija 18 Hz	2	0,3	28
1845						
1970						
2450	2400 do 2570	Bluetooth, WLAN 802.11 b/g/n, RFID 2450, LTE pojas 7	Pulsna modulacija 217 Hz	2	0,3	28
5240	5100 do 5800	WLAN 802.11 a/n	Pulsna modulacija 217 Hz	2	0,3	9
5500						
5785						

Dio B: Operator i bolničko osoblje

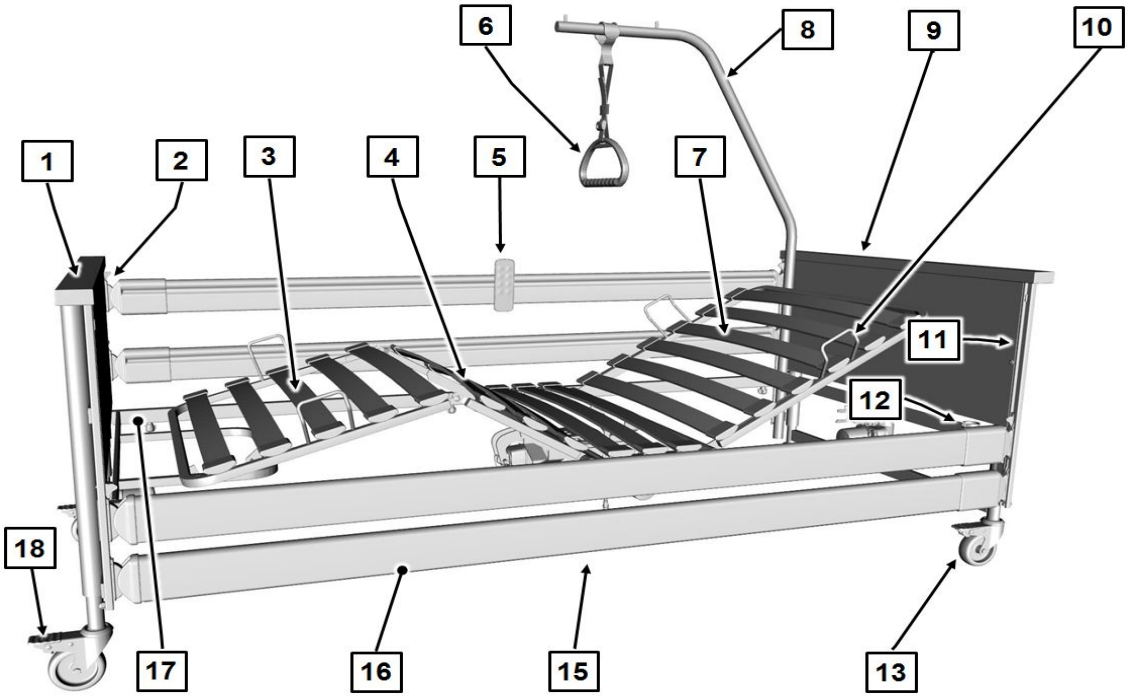

[1]	Okvir kreveta za podnožje	[2]	Poluge za otpuštanje bočnih stranica (4 komada)
[3]	Naslon za potkoljenicu	[4]	Ručni prekidač
[5]	Naslon za natkoljenicu	[6]	Trapezni rukohvat
[7]	Naslon za leđa	[8]	Stalak
[9]	Okvir kreveta za uzglavlje	[10]	Držači madraca (4 komada)
[11]	Vodilice (4 komada)	[12]	Čahure stalka (2 komada)
[13]	Kotači (4 komada)	[14]	Upravljačka jedinica (skriveno na slici)
[15]	Pogonski motori naslona za leđa i natkoljenicu (skriveno na slici)	[16]	Zaponci bočnih stranica
[17]	Okvir ležne plohe	[18]	Kočnica udarne poluge

U ovim uputama za uporabu brojevi ili slova navedeni u uglatim zagradama [] i deblje otisnuti odnose se na dijelove kreveta za njegu bolesnika, koji su prikazani na ovoj slici.

BURMEIER

Sadržaj

Dio B: Operator i bolničko osoblje

1 Ciljne grupe, kvalifikacija i obveze....1

1.1 Operator....1

1.1.1 Obveze operatora....1

1.2 Stručno osoblje....2

2 Sigurnosne napomene....3

2.1 Opće napomene....3

2.2 Sigurnosne napomene za rad kreveta....3

2.2.1 Električne instalacije i priključci....4

2.2.2 Vijek uporabe električnog pogona....5

2.2.3 Ručni prekidač....5

2.2.4 Bluetooth ručni prekidač....6

2.2.5 Uklopni mrežni ispravljač....6

2.2.6 Namještanje kreveta....7

2.3 Specijalne vrste opasnosti....8

2.3.1 Opasnost od požara....8

2.3.2 Baterije....9

2.4 Sigurnosne napomene za ugradbene dijelove i dodatne uređaje....9

2.4.1 Uporaba dizala za bolesnike....9

2.5 Sigurnosne napomene o priboru....10

2.6 Sigurnosne napomene za zbrinjavanje....10

3 Montaža kreveta za njegu bolesnika....11

3.1 Alat....11

3.2 Obujam isporuke....12

3.3 Zahtjevi za mjesto postavljanja....12

3.4 Okvir ležne plohe....13

3.5 Okviri kreveta....13

3.6 Bočne stranice....15

3.7 Električni priključak....18

3.7.1 Raspored utikača (Standard/CBSTI 01) 21
3.7.2 Raspored utikača (Dali econ/CA 40) 21
3.7.3 Priključak na utični izvor napajanja 22
4 Pokretanje 23
4.1 Priključak uklopnog mrežnog ispravljača 23
4.2 Uparite Bluetooth ručni prekidač 24
4.3 Postizanje pogonske pripravnosti 25
5 Čišćenje i dezinfekcija 26
5.1 Sigurnosne napomene za čišćenje i dezinfekciju 26
5.2 Plan čišćenja i dezinfekcije 27
5.2.1 Ručno čišćenje 27
5.2.2 Strojno čišćenje (Dali wash) 27
5.3 Uputa bolničkog i stručnog osoblja 28
5.4 Sredstva za čišćenje i dezinfekciju 29
5.5 Rukovanje sredstvima za čišćenje i dezinfekciju 30
6 Održavanje 31
6.1 Zakonske osnove 31
6.2 Inspekcije i ispitivanje funkcionalnosti 32
6.2.1 Tijek ispitivanja izlazne struje 33
6.2.2 Ispitni protokol 34
6.3 Zamjenski dijelovi 40
7 Zamjena električnih komponenti 41
7.1 Sigurnosne napomene 41
7.2 Zamjena kabelskog ručnog prekidača 42
7.3 Zamjena Bluetooth ručnog prekidača 43
7.4 Zamjena baterije Bluetooth ručnog prekidača 43
8 Uklanjanje grešaka 45
8.1 Uklanjanje grešaka i smetnji 45
9 Demontaža kreveta za njegu bolesnika 46
9.1 Okvire ležnih ploha rastaviti 47
9.2 Rastavljeni krevet montirajte na pomoćno sredstvo za čuvanje 48

10 Zbrinjavanje....49
10.1 Zbrinjavanje kreveta....49
10.2 Zbrinjavanje ambalaže....49
10.3 Zbrinjavanje električnih komponenti....49
11 Prilog....50
11.1 Pribor....50
11.1.1 Zahtjevi za madrac....50
11.1.2 Zahtjevi bočnih stranica....51
11.2 EZ izjava o sukladnosti....51

1 Ciljne grupe, kvalifikacija i obveze

1.1 Operator

Operator (npr. trgovine sanitetskim potrepštinama, specijalizirane trgovine, fondovi zdravstvenog osiguranja) je svaka fizička ili pravna osoba koja koristi ili prema čijem se nalogu koristi krevet za njegu bolesnika Dali. Operator je dužan propisno upućivati medicinsko osoblje.

1.1.1 Obveze operatora

Obratite pozornost na svoje obveze kao operator u Njemačkoj u skladu s Direktivom o operatorima medicinskih proizvoda [Medizinprodukte-Betreiberverordnung] (MPBetreibV), kako biste omogućili trajno siguran pogon ovog medicinskog proizvoda bez ugrožavanja bolesnika, medicinskog osoblja ili trećih osoba. U drugim zemljama valja se pridržavati važećih nacionalnih propisa o obvezama operatora!

Krevetom mogu rukovati samo upućene osobe!

- U Njemačkoj: Uputite medicinsko osoblje prema par. 9. MPBetreibV o mjestu čuvanja ovih uputa za uporabu! U drugim zemljama moraju se poštivati nacionalne smjernice!
- Uputite svakog člana medicinskog osoblja na sigurno rukovanje sukladno ovim uputama za uporabu, koje se trebaju predati zajedno s krevetom za njegu bolesnika prije njegovog prvog stavljanja u uporabu!
- Upozorite svo medicinsko osoblje na moguće opasnosti pri nestručnoj uporabi kreveta za njegu bolesnika. To se osobito odnosi na postupanje s električnim pogonima i bočnim stranicama!
- Pazite na to da je i zamjensko osoblje dovoljno upućeno u rukovanje krevetom za njegu bolesnika!

Pazite da se poštuju sigurnosne napomene!

U slučaju dugotrajne uporabe kreveta za njegu bolesnika, nakon odgovarajućeg vremenskog perioda, provedite provjeru funkcionalnosti i vidljivih oštećenja sukladno poglavlju Dio B: Održavanje » 31!

Ako se promijeni vlasnik kreveta za njegu bolesnika, moraju se predati i upute za uporabu.

Prilikom priključivanja druge opreme (npr. kompresora sustava za pohranu itd.) provjerite jesu li svi uređaji čvrsto priključeni i da li funkcioniraju.

Ako imate bilo kakvih nejasnoća, kontaktirajte proizvođače tih uređaja ili Burmeier.

1.2 Stručno osoblje

Stručno osoblje su zaposlenici operatora koji su zahvaljujući svojem obrazovanju ili upućivanju ovlašteni za isporuku, montažu, demontažu ili prijevoz kreveta za njegu bolesnika. Nadalje, upućeni su u propise o čišćenju i dezinfekciju.

2 Sigurnosne napomene

2.1 Opće napomene

Prije prvog stavljanja u uporabu kreveta za njegu bolesnika:

- pažljivo pročitajte upute za uporabu. Tako ćete izbjeći ozljede osoba ili materijalne štete zbog pogrešnog rukovanja.
- Obratite pozornost na upute za odobrene madrace prema DIN 13014, (pogledajte Dio B: Zahtjevi za madrac » 50).
- Očistite i dezinficirajte krevet za njegu bolesnika prije prve uporabe.

U skladu s čl. 2. Direktive o operatorima medicinskih proizvoda (MPBetreibV) prije uporabe kreveta za njegu bolesnika korisnik treba provjeriti radnu sposobnost kreveta i propisno stanje te se pridržavati uputa za uporabu. Isto vrijedi i za pribor.

Ovaj krevet za njegu udovoljava svim zahtjevima Uredbe (EU) o medicinskim proizvodima 2017/745 (MDR). Prema Zakonu o medicinskim proizvodima (njem. Medizinproduktegesetz, članak 13) razvrstan je kao aktivan medicinski proizvod 1. klase.

Sigurnost proizvoda krevet za njegu bolesnika Dali ispitao je nezavisni zavod za ispitivanje. Kao kod svih tehničkih, električnih uređaja, nestručno rukovanje ipak može dovesti do opasnosti.

Obratite pozornost na svoje obveze kao operator u Njemačkoj u skladu s Direktivom o operatorima medicinskih proizvoda (MPBetreibV), kako biste omogućili trajno siguran pogon ovog medicinskog proizvoda bez ugrožavanja bolesnika, medicinskog osoblja ili trećih osoba.

Ove upute za uporabu sadrže sigurnosne napomene kojih se trebate pridržavati. Sve osobe koje rade na i s krevetom za njegu bolesnika Dali, moraju poznavati sadržaj ovih uputa za uporabu i pridržavati se sigurnosnih napomena.

2.2 Sigurnosne napomene za rad kreveta

Ovaj krevet za njegu bolesnika nije prikladan za bolesnike niže od 146 cm, kao ni za dojenčad i malu djecu.

Ovim krevetom za njegu bolesnika smiju rukovati samo upućene osobe od strane operatora.

Električna namještanja moguća su samo ako je krevet za njegu bolesnika pravilno priključen na mrežu.

2.2.1 Električne instalacije i priključci

⚠ UPOZORENJE

Opasnost od strujnog udara

Oštećeni kabeli za napajanje mogu prouzrokovati strujne udare opasne po život. Obratite pozornost na sljedeće mjere, da biste izbjegli oštećenja električnim udarom ili smetnje u funkcioniranju.

- Uporaba oštećenog kabela za napajanje može dovesti do strujnog udara, požara i drugih opasnosti i smetnji u funkcioniranju. Oštećen kabel za napajanje mora se odmah zamijeniti!
- Postavite kabel za napajanje i sve ostale kabele dodatnih uređaja na takav način, da se ne mogu povući, pregaziti ili ugroziti, slomiti ili na neki drugi način oštetiti pomičnim dijelovima dok je krevet u uporabi.
- Obvezno izvucite mrežni utikač iz utičnice prije svakog pomjeranja kreveta.
- Prije svakog premještanja kreveta objesite kabel za napajanje pomoću držača kabela na okvir kreveta za uzglavlje, kako bi se osigurao od padanja i kako se ne bi se vukao po podu.
- Najmanje jednom tjedno tijekom rada provjerite da li je kabel za napajanje/uklopni mrežni ispravljač oštećen (ogrebotine, gole žice, mjesta prijevoja i pritiska, itd.), osim toga nakon bilo kojeg mehaničkog opterećenja, npr. vožnja samim krevetom preko kabela za napajanje ili kolicima s uređajima, nakon jakih naprezanja uslijed povlačenja i savijanja, kao što je neželjena vožnja kreveta s priključenim utikačem napajanja, te nakon svake promjene položaja kreveta prije priključivanja utikača napajanja.
- Redovito provjeravajte da li je spojnica za rasterećenje kabela za napajanje čvrsto stegnuta.
- Ne stavljajte višestruke utičnice ispod kreveta. Uslijed oštećenih kabela za napajanje ili prodora tekućine može doći do električnih opasnosti.
- Prestanite rabiti krevet, ako postoji sumnja, da bi kabel za napajanje mogao biti oštećen.

2.2.2 Vijek uporabe električnog pogona

Ne smije se prekoračiti vrijeme trajanja rada od dvije minute. Nakon toga je potrebna pauza od minimalno 18 minuta. Ako električni pogonski sustav radi znatno duže, npr. bolesnik se kontinuirano "igra" s ručnim prekidačem, isključuje se komponenta toplinskog osigurača s napajanja iz sigurnosnih razloga. Ovisno o tome koliko je veliko zagušenje bilo, može potrajati nekoliko minuta prije nego što se mogu izvršiti daljnja namještanja. Obratite pozornost također na daljnje napomene u poglavlju Dio C: Tablica otklanjanja smetnji » 26

2.2.3 Ručni prekidač

Kod nekorištenja ručnog prekidača, spremite ga uvijek tako da ne može nehotice pasti (vješanje na kuku). Pripazite na to da se kabel (opcionalno) ne ošteti pomičnim dijelovima kreveta za njegu bolesnika.

⚠ OPREZ

Opasnost od povrede

Zaključajte funkcije korištenja bolesnicima na ručnom prekidaču kada:

- bolesnik nije u stanju sigurno rukovati krevetom ili se sam osloboditi iz opasnih položaja,
- za bolesnika postoji veći rizik od prignječenja na zaponcima bočnih strana pri namještanju naslona za leđa i natkoljenicu,
- bolesnik može biti ugrožen uslijed nehotičnog namještanja pogonskih motora,
- su djeca bez nadzora u prostoriji s krevetom za njegu bolesnika.

⚠ OPREZ

Rizik od priklještenja

Prilikom podešavanja kreveta ekstremiteti bolesnika mogu se prikliještiti li slomiti.

- Kod svih namještanja obratite pozornost na to da ekstremiteti bolesnika, medicinskog osoblja i drugih osoba, posebice djece, koja se igraju pod plohama za naginjanje i ležanje, te između okvira za madrace i bočnih zaštitnika, ne budu prikliješteni i ozlijeđeni.

- Ne ostavljajte djecu bez nadzora u sobi s krevetom.
- Namještanja smiju obavljati samo upućene osobe ili u nazočnosti upućene osobe!

2.2.4 Bluetooth ručni prekidač

Molimo da pored sigurnosnih uputstava za normalni, žični ručni prekidač u poglavlju Dio B: Ručni prekidač » 5 imate na umu i sljedeće upute kada koristite bežični Bluetooth ručni prekidač.

OPREZ

Rizik od priklještenja

Zamjena Bluetooth ručnog prekidača ili uklanjanje iz prostorije u kojoj je krevet postavljen može rezultirati nekontroliranim namještanjima kreveta, npr. u susjednim sobama i time dovesti do opasnosti od priklještenja i ozbiljnih povreda osobe koja leži u krevetu.

- Provjerite da li se Bluetooth ručni prekidač uvijek nalazi u istoj prostoriji kao i krevet, tako da se električne funkcije namještanja mogu izravno kontrolirati i zaustaviti kada je to potrebno.
- Ako to nije moguće, za privatnu kućnu uporabu, prema potrebi, i kada koristite više kreveta u profesionalnim bolničkim ustanovama za zbrinjavanje bolesnika OPĆENITO rabite obujmice na dnu ručnog prekidača. Putem jednog na obujmici pričvršćenog stabilnog kabela (pribor nije uključen u obujam isporuke) može se osigurati čvrsta povezanost/dodjela kreveta.

2.2.5 Uklopni mrežni ispravljač

POZOR

Temperatura okruženja

Nepridržavanje može rezultirati kvarom ili oštećenjem imovine!

- Nakon transportiranja/skladištenja uklopni mrežni ispravljač može se pokrenuti u hladnom okruženju tek kada dosegne sobnu temperaturu.

2.2.6 Namještanje kreveta

POZOR

Materijalne štete

Može doći do oštećenja imovine na krevetu za njegu bolesnika, što negativno utječe na nosivost kreveta za njegu bolesnika ili na funkcije podešavanja.
Uvjerite se, da

- nema prepreka na putu, kao što su noćni ormarići, vodilice za opskrbu, drugi uređaji, stolice, ili zidne zaštitne lajsne,
- nema predmeta ispod kreveta,
- se ne stavljaju osobe na lagano podignute dijelove naslona za leđa, naslona za natkoljenicu i naslona za potkoljenicu.

OPREZ

Asinkroni pogon

Podizni mehanizmi, koji se ne pomiču sinkrono, mogu dovesti do nagnutog položaja ležne plohe.

- Ako je potrebno, premjestite visinu ležne plohe barem 1 x dnevno na gornji ili donji krajnji položaj. Na taj način omogućujete automatsku kompenzaciju dvaju nezavisnih podiznih mehanizama, a time i horizontalnu ležnu plohu.

POZOR

Materijalne štete na krevetu/predmeti

Ako se u slučaju prekomjernog opterećenja ili prepreka (na primjer prozorske klupčice) na putu namještanja nastavi s namještanjem kreveta (podizanje), može doći do materijalnog oštećenja kreveta ili drugih predmeta, budući da pogonski sustav nema elektroničko isključivanje u slučaju preopterećenja.

- Stoga nemojte krevet opterećivati većom težinom od dopuštene.
- Obratite pozornost na to da u kompletnom području namještanja kreveta ne smije biti prepreka. Namještaj, prozorske klupčice, kosi krovovi i sl. ne smiju se nalaziti u području namještanja kreveta.

2.3 Specijalne vrste opasnosti

2.3.1 Opasnost od požara

⚠ UPOZORENJE

Opasnost od požara

Različiti spoljni faktori mogu dovesti do opasnosti od požara. Radi sprječavanja požara obratite pozornost na sljedeće mjere.

- Po mogućnosti koristite samo madrace i posteljinu otporne na požare.
- Uputite bolesnike da pušenje u krevetu nije dopušteno.
- Koristite samo odgovarajuće, ne previše mekane madrace prema DIN 13014. Nadalje, ti madraci trebaju biti otporni na požar prema DIN 597 dio 1 i 2.
- Koristite samo tehnički prihvatljive dodatne uređaje (npr. električne pokrivače) i druge električne uređaje (npr. svjetla, radio) i osigurajte da njihove priključne instalacije ne budu oštećene pomičnim dijelovima kreveta.
- Pazite da se ti uređaji koriste samo u skladu s namjeravanom svrhom.
- Pazite da ti uređaji ne mogu slučajno doći na ili ispod posteljine (rizik od nakupljanja topline)! Ako je moguće, koristite samo LED žaruljice, jer stvaraju znatno manje topline od konvencionalnih žarulja sa žarnom niti/halogene žarulje.
- Obvezno izbjegavajte uporabu spojnica utikača na produžnim kabelima ili višestruke utičnice ispod kreveta (opasnost od požara uslijed prodiranja tekućina).

2.3.2 Baterije

⚠ UPOZORENJE

Opasnost od baterija (Bluetooth ručni prekidač)

Nepridržavanje može dovesti do teških povreda.
Baterija Bluetooth ručnog prekidača predstavlja opasnost za bebe i malu djecu, jer je mogu progutati.

- Držite ručni prekidač dalje od beba i djece.
- Ne ostavljajte bebe i djecu blizu kreveta bez nadzora.

2.4 Sigurnosne napomene za ugradbene dijelove i dodatne uređaje

2.4.1 Uporaba dizala za bolesnike

⚠ POZOR

Materijalne štete

Ako se ležna površina nalazi u najnižem položaju, uporaba dizala bolesnika može dovesti do oštećenja instalacija i pogona.

- Nemojte postavljati dizalo bolesnika ispod kreveta za njegu bolesnika, kada se on nalazi na najnižoj visini za ležanje.
- Podignite ležnu plohu tako visoko da se ista lako može pomjeriti s dizalom bolesnika.

2.5 Sigurnosne napomene o priboru

⚠ OPREZ

Materijalne štete

Obratite pozornost na sljedeće opće napomene prilikom odabira pribora, kako biste umanjili mogućnost oštećenja imovine.

- Pri uporabi eksternih električnih dijelova, kao npr. dizalica za bolesnike, svjetiljki za čitanje ili kompresora sustava za pohranu, obratite pozornost na to da se njihovi kabeli za napajanje ne zapletu u pokretne dijelove kreveta za njegu bolesnika ili da se ne oštete.
- Samo kada koristite izvorni Burmeier pribor, koji se podudara s modelom kreveta, postiže se besprijekorna, sigurna funkcija i maksimalna zaštita bolesnika.

2.6 Sigurnosne napomene za zbrinjavanje

⚠ UPOZORENJE

Opasnost od infekcije

Nedezinficirani kreveti, komponente kreveta ili pribor mogu dovesti do zdravstvenih opasnosti za ljude.

- Kod svih komponenti koje zbrinjava operator potrebno je osigurati da nisu zaraženi ili kontaminirani.

3 Montaža kreveta za njegu bolesnika

- Ovo poglavlje namijenjeno je kvalificiranim osobama operatora/specijaliziranog trgovca.
- Korisne video snimke za montažu kreveta možete pronaći i na www.burmeier.com/de/information/downloads ili

  izravno na YouTube. Da biste to uradili, skenirajte slijedeći QR kod svojim mobitelom:

3.1 Alat

Isporučuje se i ključ za montiranje.

Molimo pripazite: U isporuku je uključen i ključ za montiranje.

Kako bi se osigurala sigurna prilagodba svih komponenti kreveta, svi vijci s nazubljenom glavom kreveta moraju se pritegnuti pomoću isporučenog ključa za montiranje (pogledajte sliku).

Zatezanje vijaka ručno nije dostatno i može dovesti do labavljenja komponenti kreveta tijekom rada.

→ Pritegnite sve vijke s nazubljenim glavom pomoću priloženog ključa za montažu.

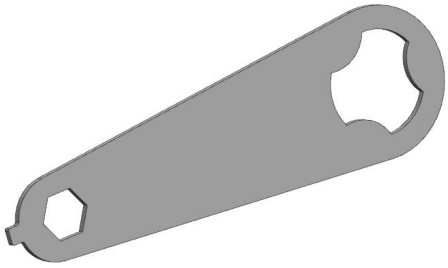

3.2 Obujam isporuke

Krevet se isporučuje rastavljen, montiran na pomoćnom sredstvu za čuvanje. Stručno osoblje operatora montira krevet na licu mjesta. Jedna ili dvije osobe mogu montirati krevet.

Uklonite sav ambalažni materijal i kabelske vezice prije nego što počnete s montažom. Također obratite pozornost na napomene o zbrinjavanju u poglavlju Dio B: Zbrinjavanje » 49.

3.3 Zahtjevi za mjesto postavljanja

Obratite pozornost na sljedeće točke bitne za sigurnost prilikom odabira mjesta postavljanja kreveta:

- Za cijelo područje namještanja kreveta osigurajte dovoljno prostora. Namještaj, prozorske daske, kosi krovovi i sl. ne smiju se nalaziti na putu.
- Prostor ispod kreveta treba biti prazan.
- Prije uporabe na podovima od parketa provjerite mogu li kotači prouzročiti promjenu boje postojećeg laka. Uporaba na pločicama, tepisima, laminatu i linoleumu nije štetna. Tvrtka BURMEIER ne jamči za štete nastale na podovima uslijed svakodnevne uporabe.
- Propisno ugrađena utičnica od 230 V mora se nalaziti (po mogućnosti) u blizini kreveta i mora biti dostupna u svakom trenutku.
- Uvjerite se da su prilikom priključivanja druge dodatne opreme (npr. kompresora sustava za pohranu, itd.) svi dodatni uređaji sigurno pričvršćeni i da funkcioniraju. Pritom pripazite osobito na sigurno postavljanje svih pokretnih priključnih kabela, crijeva itd. U slučaju pitanja i nejasnoća obratite se proizvođaču dodatnih dijelova ili BURMEIER.

POZOR

Oštećenje podne obloge

Prilikom sastavljanja ili rastavljanja kreveta može doći do oštećenja podnog obloga uzrokovanog oštrim rubovima okvira kreveta ili ležne plohe.

- Pažljivo montirajte ili demontirajte krevet na zaštitnim površinama, kako biste spriječili oštećenje podne obloge.

3.4 Okvir ležne plohe

Postupajte kako slijedi, kako biste montirali okvir ležne plohe na okvir sanduka:

1. Skinite zaponce bočnih stranica **[16]** i stalak **[8]** s pomoćnog sredstva za čuvanje i odložite ih za početak po strani.
2. Izvadite obje polovine okvira ležne plohe **[17]** s pomoćnog sredstva za čuvanje.
3. Stavite polovinu okvira ležne plohe za uzglavlje okomito na pod. Obje čahure stalka **[12]** usmjerite prema dolje, a 2 pogona prema gore.
4. Sad otpustite 4 vijka s nazubljenom glavom na polovini okvira ležne plohe podnožja. Nemojte kompletno odvrnuti vijke s nazubljenom glavom nego ih ostavite da stoje cca. 2 okretaja u navoju.
5. Uzmite sad polovinu okvira ležne plohe podnožja i podignite ju iznad polovine okvira ležne plohe uzglavlja. Utaknite sad jednu u drugu obje polovine okvira ležne plohe.
6. Rukom čvrsto uvijte 4 vijka s nazubljenom glavom (ne rabite kliješta!).
7. Spojite podiznu šipku pogonskih motora s postoljem okvira ležne plohe podnožja. Za to utaknite sigurnosne rascjepke kroz postolje i podiznu šipku, te osigurajte rascjepku okretanjem priteznog držača.
8. Položite ravno na pod spojene okvire ležne plohe.

3.5 Okviri kreveta

UPOZORENJE

Opasnost zbog položaja spuštene glave

Nepridržavanjem može doći do ozbiljnih povreda osobe koja leži u krevetu.

Oba okvira kreveta **[1]** i **[9]** ne smiju se zamijeniti! Zamjena može dovesti do neželjene pozicije spuštene glave umjesto pozicije podignutih nogu.

- Pripazite da prilikom montaže ne zamijenite okvire kreveta
- Obratite pozornost na različite naljepnice za označavanje okvira kreveta. One se nalaze u sredini poprečnih cijevi, na području postolja pogonskih motora i u sredini poprečnih cijevi okvira ležne plohe

Naljepnica na okviru kreveta za uzglavlje	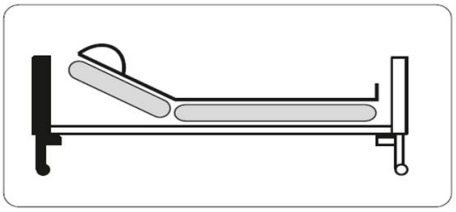
Naljepnica na okviru kreveta za podnožje	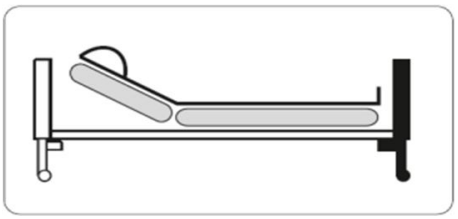

Postupajte kako slijedi, kako biste montirali okvire kreveta na okvir ležne plohe:

1. Otpustite oba vijka s nazubljenom glavom, koji se nalaze ispod okvira ležne plohe pored obje čahure stalka **[12]** . Nemojte potpuno odviti vijke.
2. Sastavite okvir kreveta za uzglavlje **[9]** s okvirima ležne plohe [17] . Pripazite na to da se naljepnice podudaraju!
   - Da biste to učinili, podignite okvir ležne plohe na kraju uzglavlja i gurnite dva nosača postolja okvira kreveta za uzglavlje u cijevi okvira ležne plohe dok se ne zaustave.

     Molimo pripazite: Razmak između okvira ležne plohe i kutnog stupa okvira kreveta smije iznositi maks. 5 mm.
3. Rukom čvrsto uvijte 4 vijka s nazubljenom glavom. Za pričvršćivanje ne rabite kliješta!
4. Ponovite postupak analogno s okvirom kreveta za podnožje **[1]**.

3.6 Bočne stranice

Radi zaštite bolesnika od neželjenog ispadanja, krevet ima drvene ili metalne bočne stranice, ovisno o opremi. Bočne strance se sastoje od zaponaca (drvenih ili metalnih) s plastičnim završnim kapama i mogu se pričvrstiti na krevet jednostavnom klik montažom. Prema potrebi, medicinsko osoblje ih može ručno prilagoditi ili spustiti.

Na okvirima kreveta **[3]**+ **[9]** lijevo i desno nalaze se vodilice **[11]**. U svakoj od njih su vodilice bočnih stranica s 2 naprave za primanje zaponaca. Vodilice bočnih stranica su tvornički montirane. Zaponci se mogu brzo i s malo napora ugraditi na naprave zahvaljujući jednostavnoj klik montaži.

Montaža drvenih bočnih stranica

POZOR

Zaponci bočnih stranica

Neispravno montirani zaponci bočnih stranica mogu pasti i uzrokovati materijalne štete, odnosno manje tjelesne povrede.

- Nakon svake montaže zaponaca bočnih stranica provjerite da li je isti ispravno uklopljen u naprave.
- Provedite test funkcionalnosti, kako biste utvrdili da su bočne stranice ispravno montirane. Uporaba bočnih stranica, pogledajte Dio C: Bočne stranice » 20

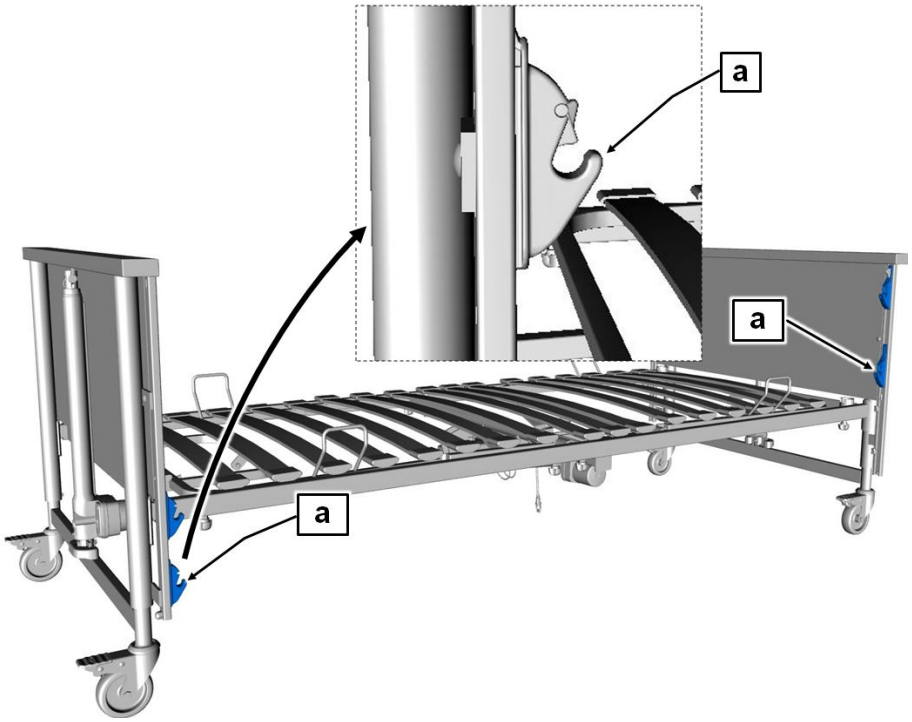

Važno: Prije početka montaže, vodilice **[11]** moraju biti jedna prema drugoj u dijagonalnom položaju (pogledajte sliku). Da biste to učinili, podignite vodilicu na uzglavlju i spustite vodilicu na podnožju.

Započnite na okviru kreveta za uzglavlje na desnoj strani kreveta i postupajte kako sliedi:

- Prinesite kraj drvenog zaponca na donju napravu [a].
    - Molimo pripazite: Šupljina na zaponcu mora biti usmjerena prema unutra, a zaobljena strana zaponca prema gore.

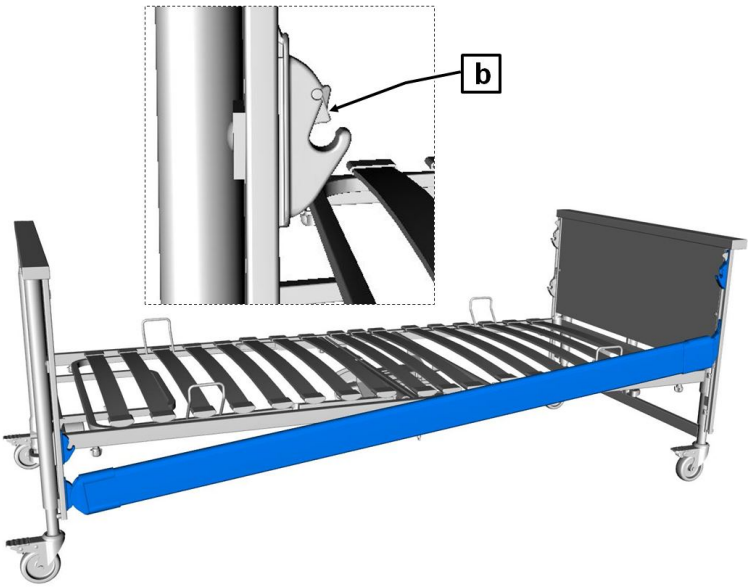

- Ugurajte jedan kraj drvenog zaponca na donju napravu (prema glavi).
- Ugurajte drugi kraj drvenog zaponca na donju napravu (prema nogama).
    - Zaponac mora biti čvrsto pričvršćen pomoću gumba za otpuštanje [b].
    - Uvjerite se, da je zaponac pravilno uklopljen pomicanjem rukom prema gore i dolje.

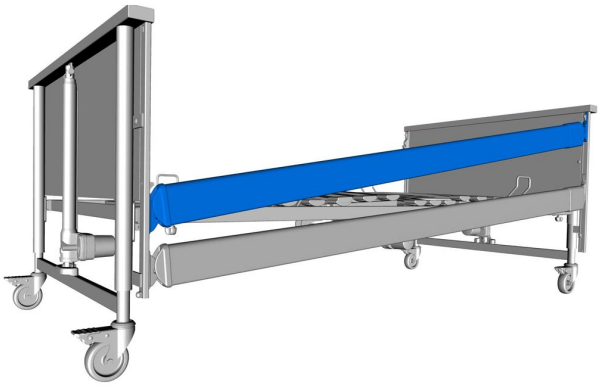

- Ponovite posljednje korake, kako biste montirali drugi, treći i četvrti zaponac.

Montaža metalnih bočnih stranica

- Nastavite analogno montaži drvenih bočnih stranica.

3.7 Električni priključak

Prije nego što priključite kabele, uklonite sav ambalažni materijal sa svih kabela.

Četiri pogonska motora opskrbljuju se strujom putem uklopnog mrežnog dijela. Svi utikači pogonskih motora su tvornički spojeni na upravljačku jedinicu i osigurani poklopcem radi zaštite od slučajnog isključivanja. Dva utikača na krajevima spiralnih kabela moraju biti utaknuta u odgovarajuće pogonske motore okvira kreveta za uzglavlje, odnosno okvira kreveta za podnožje ispod okvira ležne plohe.

⚠ OPREZ

Materijalne štete zbog pogrešnog postavljanja kabela

- Pažljivo postavite sve dovode.
- Pripazite na to da kabeli nisu oštećeni, da se ne stvaraju petlje i da ih ne prignječe pokretni dijelovi.
- Opskrbni kabel ne smije kod pomicanja kreveta dospjeti u kotače!

- Utaknite kutni utikač [1] pogonskog motora okvira kreveta u uzglavlje, odn. na podnožje do graničnika i osigurajte ga zaštitom od izvlačenja [2] (pogledajte na sljedećoj slici [1] i [2]).

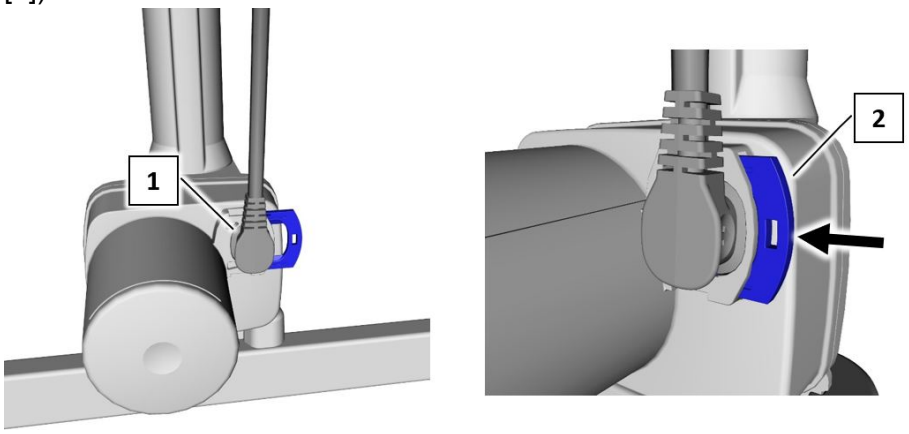

- Samo po potrebi (po pravilu je priključna utičnica tvornički prethodno instalirana): Pričvrstite priključnu utičnicu na spojnicu za rasterećenje, koja se nalazi ispod ležne plohe na uzglavlju (pogledajte na sljedećoj slici [a] i [b]).

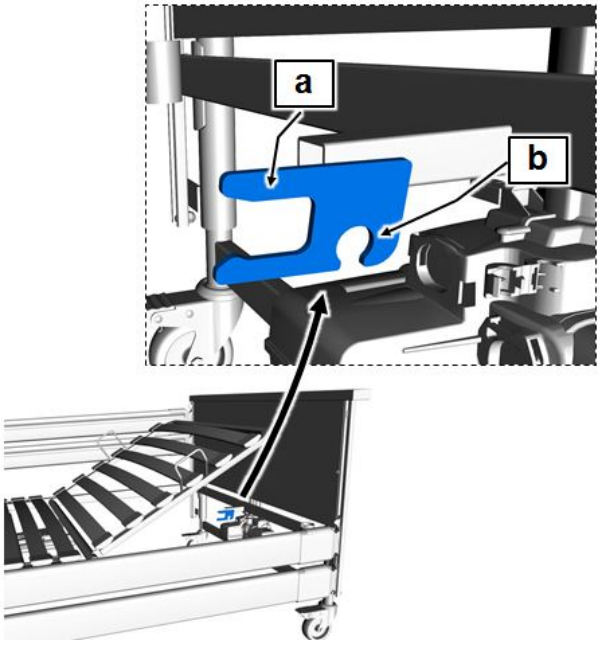

- Spojnica za rasterećenje opremljena je s dva otvorena jezička: [a] za varijantu kreveta Dali-standard, wash, low-econ i low-entry-econ i [b] za Dali econ.
- Za Dali-standard, wash, low-econ i low-entry-econ: Uvedite priključnu utičnicu uskom stranom u otvoreni jezičak spojnice za rasterećenje [a].

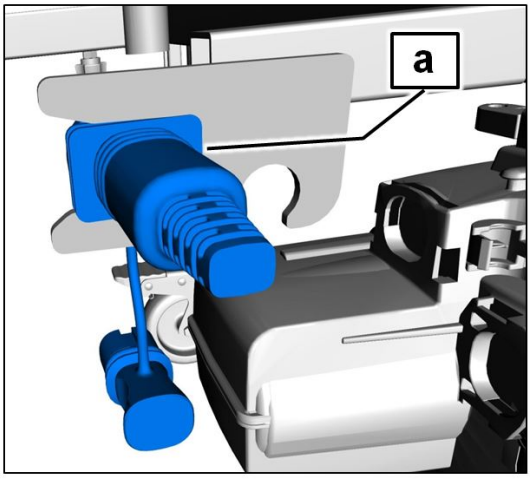

- Za Dali econ, low-econ, low-entry-econ: Pritegnite 230-Voltnu liniju na otvoreni mali jezičak spojnice za rasterećenje, kao što je naslikano [b].

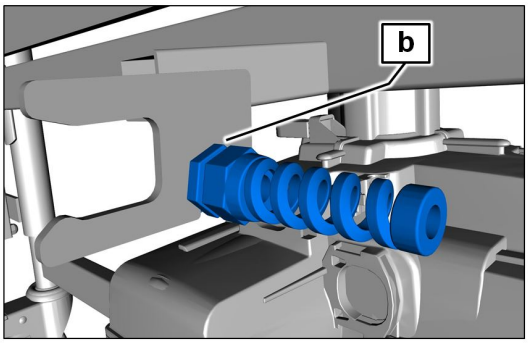

Pozor: SAMO za Dali low-entry i Dali low-entry-econ

- **Pogrešno postavljeni kabeli!**
  Spojni se kabel pomicanjem ležne plohe izlaže opterećenju na svijanje. Dodatno se poprečni zaponac ležne površine trlja o ovojnici.

- **Ispravno polaganje kabela:**
  Spojni se kabel vodi odozdo i utiče preko „stražnje“ stranice kućišta. Utikač je potrebno osigurati zaštitom od izvlačenja.

3.7.1 Raspored utikača (Standard/CBSTI 01)

Raspored utikača kod sustava pogona s Bluetooth ručnim prekidačem.		
1	Motor naslona za leđa	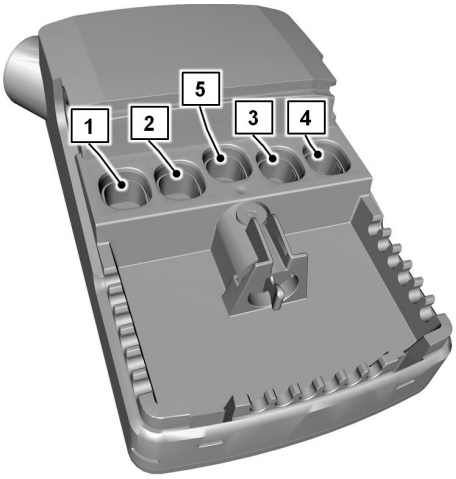
2	Podizni motor okvira kreveta za uzglavlje	
3	Naslon za natkoljenicu	
4	Podizni motor okvira kreveta za podnožje	
5	Napajanje električnom energijom	

Molimo pripazite: Kako bi se izbjegao pogrešan priključak podiznih motora, kabeli podiznog motora uz uzglavlje te podiznog motora uz podnožje označeni su brojem (2 za podizni motor uz uzglavlje, a 4 za podizni motor uz podnožje). Ti brojevi nalaze se i na spojnim vodovima podiznih motora. Pazite na to da prije priključivanja brojeve na kabelima usporedite s brojevima na podiznim motorima.

3.7.2 Raspored utikača (Dali econ/CA 40)

Raspored utikača kod sustava pogona s kabelskim ručnim prekidačem		
1	Motor naslona za leđa	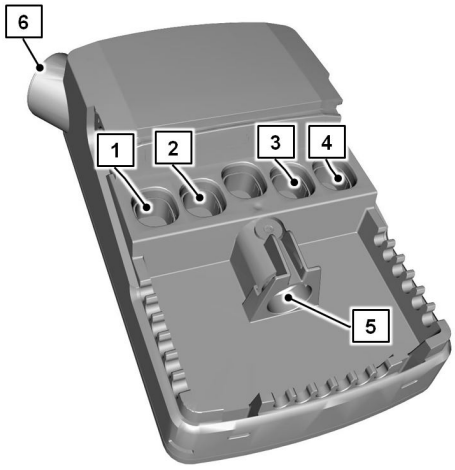
2	Podizni motor okvira kreveta za uzglavlje	
3	Naslon za natkoljenicu	
4	Podizni motor okvira kreveta za podnožje	
5	Kabelski ručni prekidač	
6	Napajanje električnom energijom	

Molimo pripazite: Kako bi se izbjegao pogrešan priključak podiznih motora, kabeli podiznog motora uz uzglavlje te podiznog motora uz podnožje označeni su brojem (2 za podizni motor uz uzglavlje, a 4 za podizni motor uz podnožje). Ti brojevi nalaze se i na spojnim vodovima podiznih motora. Pazite na to da prije priključivanja brojeve na kabelima usporedite s brojevima na podiznim motorima.

3.7.3 Priključak na utični izvor napajanja

POZOR

Neispravan priključak

Sustav ne može raditi ako je utični izvor napajanja nepravilno priključen na odgovarajuću priključnu utičnicu. Stupanj zaštite IPX4 ne može biti zajamčen.

- Priključna utičnica utičnog izvora napajanja **[a]** mora biti pravilno priključena na priključni utikač **[b]** (utikač odgovara samo u jednom smjeru. Ako se čini da nije uključen, ne koristite preveliku silu, nego okrenite utikač za ½ okretaja i pokušajte ponovno).

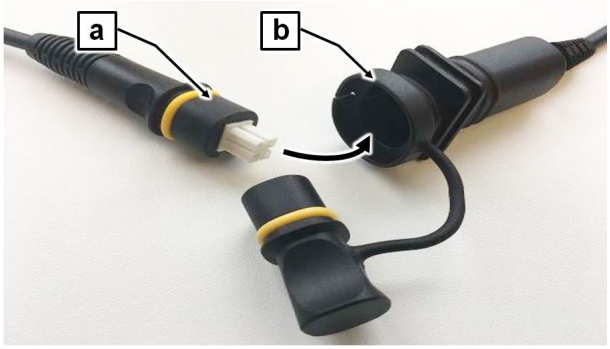

- Spojite 6-polini priključni utikač utičnog izvora napajanja **[a]** s odgovarajućom utičnicom dovoda **[b]**, koja dolazi iz upravljačke jedinice.
- Uvjerite se, da je utikač pravilno uključen.

4 Pokretanje

4.1 Priključak uklopnog mrežnog ispravljača

⚠ OPREZ

Materijalna oštećenja na uklopnom mrežnom ispravljaču

Nepridržavanje može dovesti do nepopravljivih kvarova na uklopnom mrežnom ispravljaču i kratkog spoja u utičnici.

- Utičnica, na koju želite spojiti uklopni mrežni ispravljač, se ne smije nalaziti ispod kreveta. Pri horizontalnim postupcima namještanja, okvir ležne plohe može istrgnuti uklopni mrežni ispravljač iz utičnice.
- Prije svakog premještanja kreveta objesite uklopni mrežni ispravljač pomoću držača kabela na okvir kreveta za uzglavlje. Držač kabela pričvršćen je na kabel za napajanje.
- Prije pomicanja kreveta, pripazite na duljinu kabela; najprije uklonite uklopni mrežni ispravljač.
- Budite oprezni s namještanjem visine: Održavajte dovoljan bočni razmak između kreveta i uklopnog mrežnog ispravljača, kako biste izbjegli oštećivanje. Ako je potrebno, koristite valjke za razmak od zida.

Postupajte kako slijedi:

1. Utaknite uklopni mrežni ispravljač u jednu utičnicu.
    - Izlaz kabela bi trebao biti usmjeren prema dolje (pogledajte dijagram).
2. Utaknite utikač niskonaponskog kabela u priključnu utičnicu.

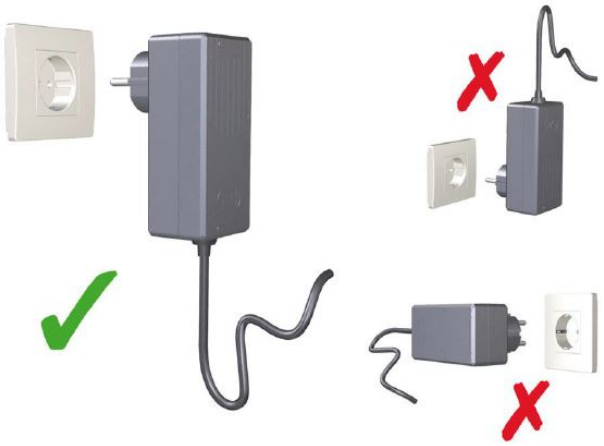

Dio B: Sl.1:
Priključak uklopnog mrežnog ispravljača

4.2 Uparite Bluetooth ručni prekidač

Kod Dali standard, wash i low-entry.

Prije namještanja funkcija kreveta, ručni prekidač mora biti uparen (spojen) s upravljačem.

Postupajte kako slijedi:

Najprije odstranite magnet s ručnog prekidača kako biste spriječili neispravan rad.

1. Utaknite uklopni mrežni ispravljač u utičnicu.
   - Ako je uklopni mrežni ispravljač već bio u utičnici, izvucite uklopni mrežni ispravljač iz utičnice, pričekajte oko 10 s i ponovno ga uključite.
2. Unutar 20 s, istodobno pritisnite obje tipke visine ležne plohe gore/dolje najmanje 5 s.

   Potom pričekajte 20 s.

⇨ LED na upravljaču svijetli narančasto 4 s, ako je uparivanje bilo uspješno.

⇨ LED na upravljaču treperi narančasto 4x, ako uparivanje nije bilo uspješno. U ovom slučaju ponoviti korake 1 i 2.

Za informacije o upravljanju ručnim prekidačem i zamjeni njegovih baterija, molimo pogledajte Dio C: Ručni prekidač » 9

4.3 Postizanje pogonske pripravnosti

Ostavite da se krevet zagrije na sobnu temperaturu oko 20 minuta, ako je prethodno bio izložen najnižoj ili najvišoj dopuštenoj temperaturi.

Nakon montaže kreveta napravite provjeru u skladu s poglavljem Dio B: Održavanje » 31 .

Očistite i dezinficirajte krevet prije prve i svake daljnje uporabe u skladu s poglavljem Dio B: Čišćenje i dezinfekcija » 26.

Nakon uspješnog poduzimanja i pridržavanja svih koraka iz poglavlja Montaža kreveta za njegu krevet se nalazi u stanju pripravnosti.

5 Čišćenje i dezinfekcija

5.1 Sigurnosne napomene za čišćenje i dezinfekciju

Čišćenje je najvažnija mjera i preduvjet uspješno obavljene kemijske dezinfekcije.

Općenito, higijenski je dovoljno rutinsko čišćenje kreveta, ako ga koristi isti bolesnik.

Dezinfekcija okvira kreveta je potrebna samo u slučaju vidljive kontaminacije zaraznim ili potencijalno zaraznim materijalom (krv, stolica, gnoj) ili kod postojanja zarazne bolesti po nalogu liječnika.

Pri promjeni bolesnika, krevet se mora očistiti i dezinficirati brisanjem!

⚠ OPREZ

Kod nepridržavanja sljedećih propisa ne mogu se isključiti znatne štete na krevetu i njegovim električnim agregatima, te posljedične štete!

- Izvucite mrežni utikač iz utičnice i čuvajte ga tako da ne dolazi previše u dodir s puno vode ili sredstvom za čišćenje (staviti u plastičnu vreću).
- Uvjerite se, da su unutar kreveta sve utičnice na upravljačkoj jedinici i pogonskim motorima propisno utaknute.
- Nijedna električna komponenta ne smije biti oštećena izvana; inače, voda ili sredstva za čišćenje mogu prodrijeti. To može prouzročiti funkcionalne smetnje ili oštećenja električnih komponenti.
- Pazite na to da prije ponovnog stavljanja u pogon ne ostanu ostaci vlage na električnim kontaktima. To se događa uslijed sušenja ili ispuhivanja utikača.
- Električne komponente ne smiju biti izložene vodenom mlazu, visokotlačnom čistaču ili sl.! Čišćenje samo vlažnim krpama (maksimalno s vodom za prskanje bez pritiska)!
- Ako se sumnja da je voda ili druga tekućina ušla u električne komponente, odmah izvucite mrežni utikač iz utičnice, odnosno nemojte ga ponovno utaknuti u utičnicu. Jasno označite krevet kao "oštećen" i stavite ga izvan pogona. Prijavite to odmah ovlaštenom operatoru.
- Kod nepridržavanja propisa ne mogu se isključiti znatne štete na krevetu i njegovim električnim agregatima te posljedične štete!

5.2 Plan čišćenja i dezinfekcije

5.2.1 Ručno čišćenje

- Skinite posteljinu i dajte ju na pranje.
- Očistite sve površine, uključujući rešetke od letava i ležnu plohu od plastičnih umetaka ili podove od žičanih rešetki, blagim i ekološkim sredstvom za čišćenje. Isto vrijedi i za ručni prekidač.
- Ako je krevet onečišćen vidljivom kontaminacijom, npr. zaraznim ili potencijalno zaraznim materijalom, trebate krevet nakon čišćenja dezinficirati mokrom krpom. Za sve površine koristite prikladna sredstva za dezinfekciju u skladu s proizvodima navedenim na listi DGHM-a (Njemačkog društva za higijenu i mikrobiologiju) [Deutsche Gesellschaft für Hygiene und Mikrobiologie]. Isto vrijedi i za sve krevete bolesnika s bolestima za koje postoji obveza prijave prema par. 6. Zakona o zaštiti od zaraznih bolesti [Infektionsschutzgesetz] (IfSG), kolonijalizacijom ili infekcijom s multiplorezistentnim uzročnicima (npr. MRSA, VRE) i sve krevete s odjela za interne i infektivne bolesti. Pri tome je potrebno obratiti pozornost na koncentracije navedene na listi DGHM-a.
- Dezinfekcija kotača je potrebna samo kod vidljive kontaminacije zaraznim ili potencijalno zaraznim materijalom.

Trajna dezinfekcija je potrebna samo kod osoba oboljelih od multiplorezistentnih uzročnika (npr. MRSA) unutar zdravstvene ustanove.

Alternativno se ručno čišćenje kreveta može izvesti nakon dezinfekcije i higijenske pripreme postupka Destech. Dodatne informacije o tome pronaći ćete u dokumentaciji tvrtke Destech.

5.2.2 Strojno čišćenje (Dali wash)

Kako biste izbjegli nepovoljne utjecaje na krevet, isti mora biti posebice pripremljen za strojno čišćenje. Sljedeći koraci su neophodni, kako bi se dodatno osigurao vijek trajanja i funkcionalnost.

- Spustite krevet za njegu bolesnika u najniži položaj.
- Provjerite jesu li kućišta pogonskih komponenti neoštećena (vizualna provjera).
- Izvadite zaponce bočnih stranica. Ako postoje površina oštećenja, strojno čišćenje izazvat će prodiranje vlage u zaponce i njihovo trajno oštećenje.
- Uklonite stalak. On se ne smije čistiti strojem.
- Postavite krevet za njegu bolesnika na isporučeno pomoćno sredstvo za čuvanje (pogledajte Dio B: Demontaža kreveta za njegu bolesnika » 46).

- Odvojite uklopni mrežni ispravljač. On se ne smije čistiti strojem.

  Oprez! Provjerite potom da je utičnica za priključenje električnog dovoda zatvorena zatvaračem.
- Priključite pogonske motore na podizni mehanizam.

  Oprez! Uvjerite se da su utikači pravilno spojeni, kako biste spriječili ulaz vode u podizne mehanizme.
- Provjerite jesu li svi spojevi potpuno i sigurno postavljeni.
- Koristite samo odobrene sredstva za čišćenje i dezinfekciju.
- Birajte samo validirane postupke čišćenja i dezinfekcije.
- Izlazni tlak mlaznice (izravno na izlazu mlaznice) ne smije biti veći od 3 bara.
- Tijekom postupka pranja i sušenja ne smije se prekoračiti površinska temperatura od 55°C. Treba izbjegavati i previše nisku temperaturu zbog rezultirajućeg lošeg stupnja sušenja.
- Ciklus čišćenja i dezinfekcije ne smije prekoračiti 20 min. Ovisno o programu, ciklus pranja s pranjem i dezinfekcijom traje 6 do 20 minuta.
- Sprječavanje hladnom vodom nije dopušteno.

5.3 Uputa bolničkog i stručnog osoblja

Kako bi se osigurao ispravan način postupanja pri čišćenju i dezinfekciji, preporučujemo odgovarajuće upute bolničkog i stručnog osoblja. Pritom treba priopćiti da treba obratiti pozornost na sljedeće točke:

- Čist krevet se prevozi u stan bolesnika tako da se u međuvremenu ne može zaprljati ili kontaminirati.
- Pri demontaži kreveta preporučujemo da se odmah očisti i dezinficira krpom. Stručno osoblje treba biti obaviješteno o osobitostima pri postupku čišćenja i dezinfekcije, te da njegovu pripremu treba provesti adekvatno pouzdano (smjernice za radni proces, odnosno pojedine radne faze operatora). Pri tome se treba obratiti pozornost na to, da se koriste samo dezinfekcijska sredstva s liste DGHM shodno tamo navedenim .

  Sredstvo za dezinfekciju treba biti prikladno za odgovarajuću površinu.
- Za tu aktivnost stručno osoblje treba opremiti vodootpornim (jednokratnim) pregačama i rukavicama.
- Za obradu se koriste svježe, čiste krpe koje se kasnije daju na pranje.
- Nakon čišćenja, prije napuštanja mjesta uporabe, stručno osoblje treba dezinficirati svoje ruke prije nego što pođe na drugo mjesto uporabe. Odgovarajući dozator sredstva za dezinfekciju ruku (s pumpicom) treba biti dio opreme stručnog osoblja.

  Neposredno čišćenje kreveta na licu mjesta ima prednost, da nema "prljavih" kreveta ili dijelova kreveta koji se prevoze s čistim krevetima u istom transportnom vozilu. Tako se

sprečava raznošenje potencijalno zaraznih klica, koje se možda zadržavaju na korištenom okviru kreveta. Prenošenje klica u smislu nozokomijalne zaraze se sigurno izbjegava kod dosljednog pridržavanja ovih preporuka.

Ako se kreveti odmah ne koriste, treba ih prekriveno čuvati kako bi se zaštitili od prašine, osjetnog onečišćenja ili kontaminacije.

5.4 Sredstva za čišćenje i dezinfekciju

Obratite pozornost na sljedeće preporuke kako bi krevet što je duže moguće ostao uporabljiv:

- Površine trebaju biti neoštećene, a svako oštećenje treba odmah popraviti.
- Preporučujemo (vlažno) brisanje krpom. Pri odabiru sredstva za čišćenje obratite pozornost na to da je blago (nježno za kožu i površinu) i ekološko. Općenito se može koristiti sredstvo za čišćenje kućanstva.
- Za čišćenje i njegu lakiranih metalnih dijelova prikladna je mokra krpa uz uporabu komercijalnih, blagih sredstava za čišćenje kućanstva.
- Za dezinfekciju brisanjem treba koristiti uvršteno sredstvo za dezinfekciju odobreno za uporabu od strane DGHM-a (u tamo preporučenoj koncentraciji). Sredstva i koncentracije navedene na popisu Robert Koch Instituta (odn. bivšeg Saveznog ministarstva za zdravstvo [Bundesgesundheitsamtes]) trebaju se koristiti samo u slučaju epidemije prema Zakonu o zaštiti od zaraznih bolesti i samo po nalogu nadležnog ministarstva zdravstva.
- Usprkos vrlo dobroj mehaničkoj otpornosti, potrebno je ogrebotine, udarce koji prodiru kroz kompletni sloj laka, ponovno zabrtviti prikladnim sredstvom za popravak kako bi se spriječilo prodiranje vlage. Obratite se tvrtki BURMEIER ili drugoj specijaliziranoj trgovini.

⚠ OPREZ

Materijalne štete

Oštećenje površine kreveta ili pribora

- Ne koristite abrazivna sredstva, sredstva za njegu plemenitog čelika ili sredstva za čišćenje na bazi abrazivnih sredstava ili jastučiće za čišćenje.

Sredstva za dezinfekciju površina na bazi aldehida imaju u pravilu prednost što pokazuju širok spektar djelovanja, relativno nisku proteinsku pogrešku te su ekološka. Njihov nedostatak je potencijalna alergija i nadraživanje. Sredstva na bazi glukoprotamina nemaju taj nedostatak i također su vrlo učinkovita, no često i vrlo skupa. Sredstva za dezinfekciju na bazi spojeva koji cijepaju klor mogu s druge strane djelovati korozivno na metale, plastiku, gumu ili druge materijale pri dužem dodiru ili previsokim koncentracijama. Osim toga, ta sredstva imaju visoku tzv. proteinsku pogrešku, nadražuju sluznicu i nisu ekološka.

5.5 Rukovanje sredstvima za čišćenje i dezinfekciju

- Pridržavajte se uputa za uporabu za svaki proizvod i njihovog proizvođača. Obratite pozornost na točno doziranje! Preporučujemo automatske uređaje za doziranje.
- Uvijek razrijedite otopinu hladnom vodom kako biste izbjegli pare koje nadražuju sluznicu.
- Nosite rukavice kako biste izbjegli izravan dodir s kožom.
- Ne čuvajte otopine za dezinfekciju površina u otvorenim posudama s plutajućim krpama za čišćenje. Zatvorite posude!
- Koristite boce s dozirnom pumpom koje se mogu zatvoriti, za navlažiti krpu za čišćenje.
- Prozračite prostoriju nakon dezinfekcije plohe.
- Dezinficirajte brisanjem, a ne prskanjem! Pri dezinfekciji prskanjem velik dio sredstva za dezinfekciju oslobađa se kao maglica i time se udiše.
- Osim toga, učinak brisanja ima važniju ulogu.
- Ne koristite alkohol za veće površine.

6 Održavanje

6.1 Zakonske osnove

Operateri medicinski korištenih kreveta u Europi, u skladu s novom Uredbom o medicinskim proizvodima (EU) 2017/745 (MDR), kao i postojećim nacionalnim zakonima i propisima, primjerice, trenutačno je to u Njemačkoj

- čl. 4. Direktive o operatorima medicinskih proizvoda (održavanje);
- Propis strukovne udruge DGUV propis 3 (Ispitivanje mobilnih električnih uređaja u profesionalnoj uporabi)

obvezni su očuvati sigurno stanje medicinskih proizvoda tijekom cijelog vijeka uporabe. U to se ubraja redovito stručno servisiranje, kao i redovito sigurnosno ispitivanje.

Kod privatne nabave kreveta (neprofesionalna uporaba) nije obvezno redovito sigurnosno ispitivanje, ali ga preporučuje proizvođač.

Napomene za operatore

Ovaj je krevet tako konstruiran i izrađen da može sigurno raditi duže vremensko razdoblje. Kod stručnog rukovanja i primjene ovaj krevet ima očekivani vijek trajanja od 2 do 8 godina. Vijek trajanja ovisi o uvjetima i učestalosti uporabe.

Sve „ozbiljne incidente“ [1] koji se pojave u vezi s ovim proizvodom potrebno je prijaviti proizvođaču i nadležnoj službi države članice u kojoj korisnik i/ili pacijent ima svoje prebivalište (u Njemačkoj: www.BfArM.de).

[1]: Riječ je o incidentima koji su imali, mogli imati ili koji bi mogli imati ili bi mogao imati neku od dolje navedenih izravnih ili neizravnih posljedica: a) smrt pacijenta, korisnika ili neke druge osobe, b) privremeno ili trajno ozbiljno pogoršanje zdravstvenog stanja pacijenta, korisnika ili druge osobe, c) ozbiljnu opasnost za javno zdravlje (izvor: MDR, čl. 2, st. 65).

⚠ OPREZ

Opasnosti zbog oštećenja imovine

Kvarovi i znakovi habanja mogu se pojaviti ponavljajućim transportom, montažom i demontažom, nepravilnim radom i dugotrajnom uporabom. Ovi nedostaci mogu dovesti do opasnosti.

- Nedostaci, koji mogu dovesti do opasnosti, ako se pravovremeno ne prepoznaju i uklone.

Stoga postoje zakonske osnove za provedbu redovitih ispitivanja kako bi se trajno jamčilo sigurno stanje ovog medicinskog proizvoda. U skladu s čl. 4. Direktive o operatorima medicinskih proizvoda, operator je obvezan provoditi održavanje. Iz tog razloga su u nastavku navedene redovite provjere i funkcijske kontrole koje trebaju poduzeti operatori.

Pri pogonu u drugim zemljama izvan Njemačke/ EU mora se pridržavati važećih nacionalnih propisa.

Operator je također dužan obavijestiti medicinsko osoblje, koje poslove održavanja mora obaviti. Poslove održavanja, koje mora provesti medicinsko osoblje, možete pronaći u poglavlju Dio C: Održavanje » 29.

6.2 Inspekcije i ispitivanje funkcionalnosti

Operator ovoga kreveta je prema par. 4. MPBetreibV obvezan prije svakog ponovnog sastavljanja, svakog održavanja i tijekom trenutnog pogona redovito provoditi ispitivanja kako bi se zajamčio siguran rad.

Ta ispitivanja je potrebno ponoviti u okviru redovitih radova održavanja, ovisno o uvjetima uporabe u skladu s par. 4. MPBetreibV, kao i ispitivanja propisana DGUV propisom 3 strukovne udruge za mobilne električne uređaje u profesionalnoj uporabi.

Sve mjere servisiranja i održavanja mogu se izvoditi samo kada je krevet slobodan.

- Pri ispitivanju prema normi DIN EN 62353 pridržavajte se sljedećeg redoslijeda:
  1. Vizualna provjera
  2. Električno mjerenje
  3. Ispitivanje funkcionalnosti
- Provedba ispitivanja funkcionalnosti, ocjenjivanje i dokumentiranje ispitnih rezultata smiju se provoditi samo u skladu s par. 4. MPBetreibV putem stručnog osoblja, koje ima potrebne preduvjete i sredstva za pravilnu izvedbu.
- Električno mjerenje se mora izvršiti pomoću odgovarajućih mjernih uređaja u skladu s DIN EN 62353 s automatiziranim tokom mjerenja. Tada ovo mjerenje može izvršiti i elektrotehnički obučena osoba (u smislu DGUV 3) s dodatnim poznavanjima medicine i poznavanjima specifičnosti uređaja.
- Ocjenjivanje i dokumentiranje ispitnih rezultata smije obavljati samo električar s dodatnim medicinskim znanjima i znanjima specifičnim za uređaj.
- Samo kod opreme s eksternim uklopnim mrežnim ispravljačem:
  - Električno mjerenje obuhvaća provjeru odlazne struje vanjskog uklopnog mrežnog ispravljača, a ne samog kreveta. Tako krevet nakon zamjene uklopnog mrežnog ispravljača s neoštećenim uklopnim mrežnim ispravljačem postaje odmah spreman za pogon.
  - BURMEIER nudi uslugu provjere odlazne struje uklopnog mrežnog ispravljača. U tu je svrhu uklopni mrežni ispravljač potrebno poslati tvrtki BURMEIER. Nazad ćete primiti provjereni uklopni mrežni ispravljač. Za daljnje detalje obratite nam se na; Pogledajte adresu Dio B: Zamjenski dijelovi » 40.

6.2.1 Tijek ispitivanja izlazne struje

Priprema

- Kod opreme s vanjskim uklopnim mrežnim ispravljačem, ako isto mora biti provjeriti neovisno od kreveta:

- Izvucite uklopni mrežni ispravljač iz utičnice.
- Izvucite kabel od 24 Voltni-kabel uklopnog mrežnog ispravljača iz priključne utičnice.
- Utaknite utikač kabela od 24 V u mjerni adapter (poseban pribor; dostupan na upit u tvrtki BURMEIER).
- Spojite mjerni adapter s priključkom "Ispitna sonda" i sl. uređaja za provjeru.
- Utaknite uklopni mrežni ispravljač u utičnicu za provjeru na uređaju za provjeru.

- Kod opreme s CA40 upravljačkom jedinicom ili vanjskim uklopnim mjernim ispravljačem:
  - Umetnite mrežni utikač/uklopni mrežni ispravljač kreveta u ispitnu utičnicu mjernog uređaja.
  - Spojite sondu uređaja za provjeru na metalni, ogoljeni, vodljivi dio okvira kreveta (npr. vijak)

Postupak ispitivanja:

- Ispitivanje izlazne struje: Direktna ili diferencijalna struja prema normi DIN EN 62353
- Napravite redovito ispitivanje odvodne struje prema podacima proizvođača ispitnog uređaja.

Granična vrijednost:

- Izlazna struja I Izlaz manji od 0,1 mA.

Ispitni ciklus:

Preporučujemo godišnju provjeru i ispitivanje funkcionalnosti. Ako je ovo ispitivanje zadovoljeno, kod opreme s vanjskim mrežnim ispravljačem, električno mjerenje je dovoljno svakih deset godina. Kod opreme s CA 40 upravljačkom jedinicom, električno mjerenje s inspekcijom i ispitivanjem funkcionalnosti mora biti provedeno svake godine. Pri dokazanoj sukladnosti sa stopom greške od 2% (pogledajte također DGUV propis 3: Par. 5., tabela 1B), moguće je povećati ispitni ciklus električnog ispitivanja, kao i inspekciju i ispitivanje funkcionalnosti na maksimalno dvije godine.

Trebaju se koristiti obrasci ispitnog protokola na sljedećim stranicama.

6.2.2 Ispitni protokol

U nastavku ćete pronaći ispitni protokol za ispitivanje elektromedicinske opreme prema DIN EN 62353 (trenutačno izdanje):

BURMEIER

Ispitni protokol	
Klijent / med. ustanova / praksa:	
Adresa:	
Provedeno je: [ ] ponovljeno ispitivanje	[ ] ispitivanje prije prvog stavljanja u pogon (referentna vrijednost)
	[ ] ispitivanje nakon popravka/održavanja
Vrsta uređaja: [ ] bolnički krevet [x] krevet za njegu bolesnika	Klasa zaštite: [ ] I [x] II
Tip kreveta: Dali	Broj inventara:
Lokacija:	Serijski broj:
Klasa uporabe (IEC60601-2-52): [ ] 1 [ ] 2 [x] 3 [x] 4 [ ] 5	
Proizvođač: Burmeier GmbH & Co. KG	Primijenjeni dijelovi: Ležna ploha, okviri kreveta, bočne stranice
Korišteni ispitni uređaji (tip/broj inventara):	1:
Razvrstavanje prema Zakonu o medicinskim proizvodima: 1. klasa	2:

I. Vizualna provjera		**ok**	**nije ok**	**Opis nedostatka**
Vizualna provjera električnih komponenti				
Što?	**Kako?**			
Naljepnice i natpisne pločice	Postojeće, čitljive			
Aktualne upute za uporabu proizvoda	Postojeće, čitljive			
Kućište upravljačke jedinice, utični izvor napajanja	Ispravan dosjed, oštećenja, znaci prolivene tečnosti/zaprljanja koji bi mogli smetati izolaciji			
Kućište i podizne cijevi motora				
Ručni prekidač: Kućište i folija tipkovnice				
Kabel motora i ručnog prekidača	Oštećenje, polaganje kabela			

Ispitni protokol				
Utikač kabelskog raspleta/ mrežnog ispravljača	Postoji, ispravan dosjed			
Vizualno ispitivanje mehaničkih komponenti				
Naljepnice i natpisne pločice	Postojeće, čitljive			
Sigurno radno opterećenje/težina bolesnika	Postojeće, čitljive			
Stalak, prihvat stalka	Oštećenje, deformacije			
Okvir kreveta	Oštećenje, deformacije			
Letvice od elastičnog drveta	Oštećenje, nastanak ivera			
Kotači				
	Oštećenje			
Ležna ploha	Oštećenje, deformacije			
Drveni okvir	Oštećenje, nastanak ivera			
Zavareni šavovi	Poderani zavareni šavovi			
Zaponci bočnih stranica	Oštećenje, nastanak ivera			
Vijci s nazubljenim glavama	Čvrst dosjed			
Pohabani dijelovi, kao zglobne točke	Oštećenje			
II. Električno mjerenje (Koristiti samo mjerne uređaje prema DIN EN 62353 (VDE 0751-1)) **Napomena**: Odvedite mjerne vodove što je dalje moguće, a ne paralelno sa vodovima za napajanje i ručnog prekidača kreveta u cilju smanjenja greške u mjerenju. Također se pridržavajte uputa za uporabu mjernih uređaja.				
Otpor izolacije: izvršiti samo onda ako postoje sumnje u svezi s električnom izolacijom, primjerice:				
Ako se nekoliko puta aktivirao konstruktivni RCD prekidač (zaštitni prekidač)				

Ispitni protokol					
Ako su ustanovljena neispravna električna kućišta i istodobno postoje znaci prolivene tečnosti/zaprljanja koji bi mogli smetati izolaciji					
1. Utaknite kabel za napajanje / mrežni utikač u ispitnu utičnicu mjernog uređaja 2. Povežite sondu na zajedničku tačku mjerenja svih primijenjenih dijelova: = goli zavrtanj sa okretnog zgloba naslona za leđa ispod naslona za leđa na okviru ležne plohe 3. Pokrenuti mjerni postupak na mjernom uređaju.; Mjerni napon = 500 VDC					
	Granična vrijednost	**Mjerena vrijednost**			
Rezultat Krevet SK II (tip BF)	≥ 70 MΩ	MΩ			
Odvodna struja uređaja, (Direktna ili diferencijalna struja) (Tip:BF) Ovdje postupite kako slijedi:			**ok**	**nije ok**	**Opis nedostatka**
1. Utaknite kabel za napajanje / utikač uklopnog mrežnog ispravljača u ispitnu utičnicu mjernog uređaja. 2. Priključite sondu mjernog uređaja na krevet; točka prekida: Metalni, goli vijak ispod naslona za leđa u okviru ležne plohe 3. Za vrijeme trajanja mjerenja motore aktivirajte ručnim prekidačem 4. Pokrenuti mjerni postupak na mjernom uređaju.					
	Granična vrijednost	**Aktualna stvarna vrijednost**			
Rezultat Krevet SK II (tip BF)	0,1 mA	mA (normalizirano na nazivnu vrijednost mrežnog napona)			
S izmjerenim naponom vanjski provodnik - zemlja		Volt:			

Ispitni protokol				
III. Ispitivanje funkcionalnosti		**ok**	**nije ok**	**Opis nedostatka**
Ispitivanje funkcionalnosti električnih komponenti				
Što?	**Kako?**			
Isključenje motora u završni položaj	Automatsko isključenje			
Uparivanje Bluetooth ručnog prekidača s upravljačkom jedinicom	ispitati prema Dio B: Uparite Bluetooth ručni prekidač » 24			
Eksterni mrežni uređaj/ ručni prekidač	bez „zvečanja” pri protresanju?			
Ručni prekidač: Funkcija korištenja, funkcija zaključavanja	Ispitivanje prema Dio C: Ručni prekidač » 9 provesti			
Motori	Nenormalni razvoj buke (zveckanje, nekružni pogon)			
Spojnica za rasterećenje kabela za napajanje (ako je kabel za napajanje na raspolaganju)	Kabel za napajanje čvrsto spojen vijkom			
Ispitivanje funkcionalnosti mehaničkih komponenti				
Zglobovi i okretne točke	Lakoća hoda			
Ručka s remenom	Sigurno uporište			
Kotači	Vožnja i kočenje			
Spuštanje naslona za leđa u nuždi	Ispitajte prema uputama za uporabu			
Bočne stranice	Sigurno dosjedanje, sigurno uporište, odblokiranje			
Naslon za potkoljenicu	Dosjed			
Pribor (npr. stalak, ručka)	Pričvršćivanje, oštećenje, prikladnost			
Rezultat ispitivanja: Ispitivanje zadovoljeno; Zalijepljena testna markica:				

BURMEIER

Ispitni protokol		
[ ] sigurnosni i funkcionalni nedostaci nisu ustanovljeni [ ] nema izravnog rizika, uočeni nedostaci mogu biti otklonjeni u kratkom vremenu Ispit nije položen; Testna markica nije zalijepljena: [ ] Uređaj mora biti stavljen van uporabe radi otklanjanja nedostatka! [ ] Uređaj ne odgovara zahtjevima preporučuje se modifikacija/zamjena komponenti/ stavljanje van uporabe!		
Sve vrijednosti u dopuštenom području: [ ] da [ ] ne	**Sljedeći termin ispitivanja:**	
Ako ispit nije položen: [ ] Oštećen, ne koristite krevet! => Servisiranje [ ] Oštećen, ne koristite krevet! => Izdvajanje [ ] Krevet ne udovoljava sigurnosnim politikama		
Nalijepljena je ispitna markica:[ ] da [ ] ne		
U ovaj ispitni protokol ubraja se: [ ] Sustav: Provjera dimenzije bočnih stranica prema službenim propisima [ ]		
Napomene:		
Ispitano dana:	**Ispitivač:**	**Potpis:**
Ocijenjeno dana:	**Operator/ stručna osoba:**	**Potpis:**

6.3 Zamjenski dijelovi

Odgovarajući zamjenski dijelovi su uz navođenje broja artikla, naloga i serijskog broja dostupni u tvrtki BURMEIER. Potrebne informacije možete pronaći na natpisnoj pločici, kao i PID broj, koji se nalazi na uzglavlju okvira ležne plohe, više informacija potražite u Dio A: Natpisna pločica » 9 i u Dio A: PID broj » 10.

Za dobivanje funkcionalne sigurnosti i jamstvenih zahtjeva smiju se koristiti samo originalni zamjenski dijelovi tvrtke BURMEIER! Za narudžbe zamjenskih dijelova, upite korisničkoj službi i ostala pitanja, obratite se

Burmeier GmbH & Co. KG

(tvrtka grupacije Stiegelmeyer)

Pivitsheider Straße 270, 32791 Lage/Lippe

Tel.: +49 (0) 5232 9841- 0

Faks: +49 (0) 52 32 9841- 41

E-mail: info@burmeier.com

7 Zamjena električnih komponenti

7.1 Sigurnosne napomene

⚠ UPOZORENJE

Opasnost po život uslijed strujnog udara!

- Prije početka radova izvucite mrežni utikač iz utičnice!
- Radove na električnoj opremi smiju obavljati samo korisnička služba, proizvođač pogona ili kvalificirani i ovlašteni električari uz obraćanje pozornosti na sve mjerodavne propise Njemačke udruge elektrotehničara i sigurnosne odredbe!

⚠ UPOZORENJE

Opasnost od prignječenja zbog dijelova ležnih ploha koji padaju!

- Izvedite proširenje pogonskih motora samo u osnovnom položaju kreveta (vodoravna položaj za ležanje), inače postoji opasnost od prignječenja zbog dijelova ležne plohe koji padaju.

⚠ UPOZORENJE

Opasnost od povrede uslijed pogrešnog održavanja!

- Komponente pogona se ne održavaju i ne smiju se otvoriti. U slučaju funkcionalne smetnje, uvijek kompletno zamijenite odgovarajuću komponentu!

7.2 Zamjena kabelskog ručnog prekidača

Postupajte kako slijedi:

1. Ako je moguće, podignite krevet u najviši položaj radi olakšanja poslova.
2. Izvucite mrežni utikač uklopnog mrežnog ispravljača iz utičnice.
3. Otvorite poklopac na upravljaču.

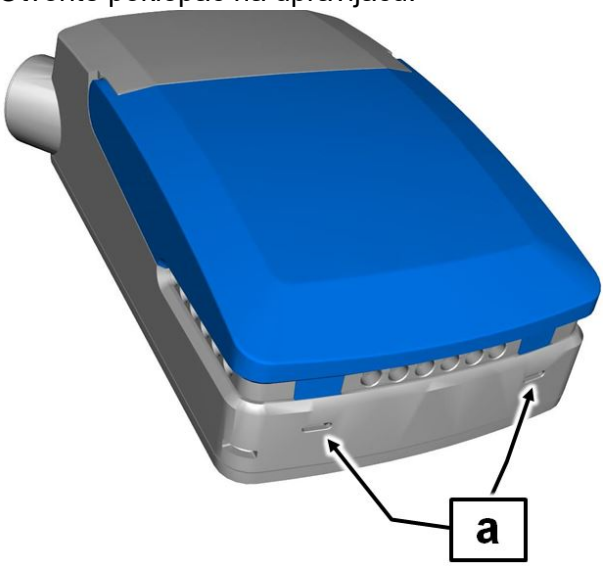

- Upravljač se nalazi izravno na motoru naslona za leđa.
  Koristite odvijač s ravnom glavom kako biste gurnuli sigurnosne ureze na prednjoj strani upravljača [a] i otvoriti poklopac.

4. Otvorite poklopac i izvucite utikač ručnog prekidača iz priključne utičnice.
5. Utaknite utikač novog ručnog prekidača u priključnu utičnicu (pogledajte dijagram priključka Dio B: Raspored utikača (Dali econ/CA 40) » 21).

- Na utikaču ručnog prekidača nalazi se utor.
  Prilikom umetanja utikača, pripazite da li je utor okrenut prema gore. Pripazite da O-brtveni prsten na utikaču nije oštećen; inače taj priključni spoj nije zaštićen od vlage.

6. Zatvorite poklopac upravljača.

- Uvjerite se da su sigurnosni urezi čvrsto uklopili.

7. Položite kabel novog ručnog prekidača tako, da ga ne mogu oštetiti pokretni dijelovi kreveta.
8. Napravite zamjenu nakon ispitivanja funkcioniranja električnih namještanja!

7.3 Zamjena Bluetooth ručnog prekidača

Najprije odstranite magnet s ručnog prekidača kako biste spriječili neispravan rad.

- Zamijenite stari ručni prekidač novim.
  - Nakon zamjene Bluetooth ručnog prekidača isti se mora upariti s upravljačem kreveta. Pogledajte Dio B: Uparite Bluetooth ručni prekidač » 24.
- Napravite zamjenu nakon ispitivanja funkcioniranja električnih namještanja!

Uparivanje novog ručnog prekidača uzrokuje da se stari ručni prekidač automatski odvoji od upravljača.

7.4 Zamjena baterije Bluetooth ručnog prekidača

UPOZORENJE

Opasnost od baterija

Nepridržavanje može dovesti do teških povreda.
Baterija Bluetooth ručnog prekidača predstavlja opasnost za bebe i malu djecu, jer je mogu progutati.

- Držite ručni prekidač dalje od beba i djece.
- Ne ostavljajte bebe i djecu blizu kreveta bez nadzora.

Molimo pripazite: Ručni prekidač pokreće **CR 2032 litijska baterija** .

Postupajte kako slijedi:

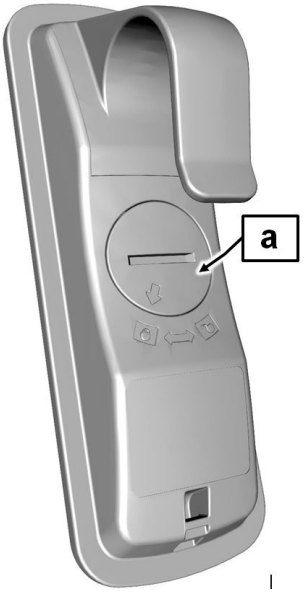

- Otvorite poklopac kućišta za baterije [a] na poleđini ručnog prekidača.
    - Umetnite na primjer kovanicu u utor poklopca i okrenite je suprotno od kazaljke na satu.
- Izvadite stare baterije.
- Umetnite nove (pri tome paziti na polaritet).
- Kućište baterije zatvorite poklopcem (okrećite u smjeru kazaljke na satu).
- Bluetooth ručni prekidač resetirajte na sljedeći način:
    - Tipke A, B i C (vidi sl.) istovremeno pritisnite i držite pritisnute najmanje 4 sekunde.

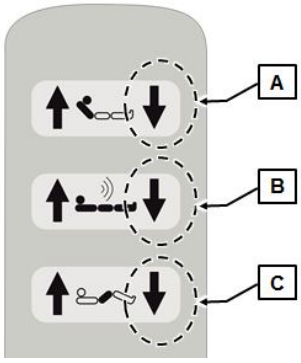

⇨ Ručni prekidač sada je resetiran.

8 Uklanjanje grešaka

8.1 Uklanjanje grešaka i smetnji

Uklanjanje jednostavnih grešaka i smetnji može se često riješiti pomoću tablice za otklanjanje smetnji putem medicinskog osoblja obučenog za ovu uputu za uporabu pogledajte Dio C: Tablica otklanjanja smetnji » 26. U svim ostalim slučajevima, operator, odnosno stručno osoblje, odgovorno je za održavanje i popravak takvih kvarova ili neispravnih komponenti.

→ Najprije zatražite od medicinskog osoblja da riješe smetnje i kvarove pomoću tablica otklanjanja smetnji prije kontaktiranja operatora ili stručnog osoblja.

9 Demontaža kreveta za njegu bolesnika

Legende [x] u sljedećem odlomku možete pronaći ponovno na slikama poglavlja Montaža kreveta . Da biste razumjeli, pogledajte poglavlje u svezi izvedbe instalacijskog postupka.

Postupajte kako slijedi da biste demontirali krevet za njegu bolesnika:

1. Zakočite kotače kreveta.
2. Uklonite stalak.
3. Skinite sve zaponce bočnih stranica jedan za drugim.
   - Pritisnite tipku [a] (vidi sl. sliku) u okviru bočne stranice prstom prema dolje i izvadite zaponac prema gore.
   - Ponovite ovaj korak kod svih zaponaca.
4. Spustite krevet u najniži vodoravan položaj.
5. Izvucite utikač napajanja uklopnog mrežnog ispravljača (pri standard, low, Low-entry i wash) / mrežni utikač (pri econ, low-econ, low-entry-econ) iz utičnice.
6. Pri standard, low, Low-entry i wash: Izvucite utikač dovoda iz priključne utičnice i zatvorite priključnu utičnicu zatvaračem.
7. Pri econ, low-econ, low-entry-econ: Odvijte električne dovode.
8. Izvucite spojnicu za rasterećenje i utikač iz pogonskih motora okvira uzglavlja i podnožja.
9. Otpustite vijke s nazubljenim glavom na okvirima ležne plohe u podnožju kako biste uklonili okvir podnožja; navijte otpuštene vijke s nazubljenim glavom u pomoćno sredstvo za čuvanje.
10. Otpustite vijke s nazubljenim glavom na okvirima ležne plohe na uzglavlju kako biste uklonili okvir kreveta za uzglavlje; navijte otpuštene vijke s nazubljenim glavom u pomoćno sredstvo za čuvanje.

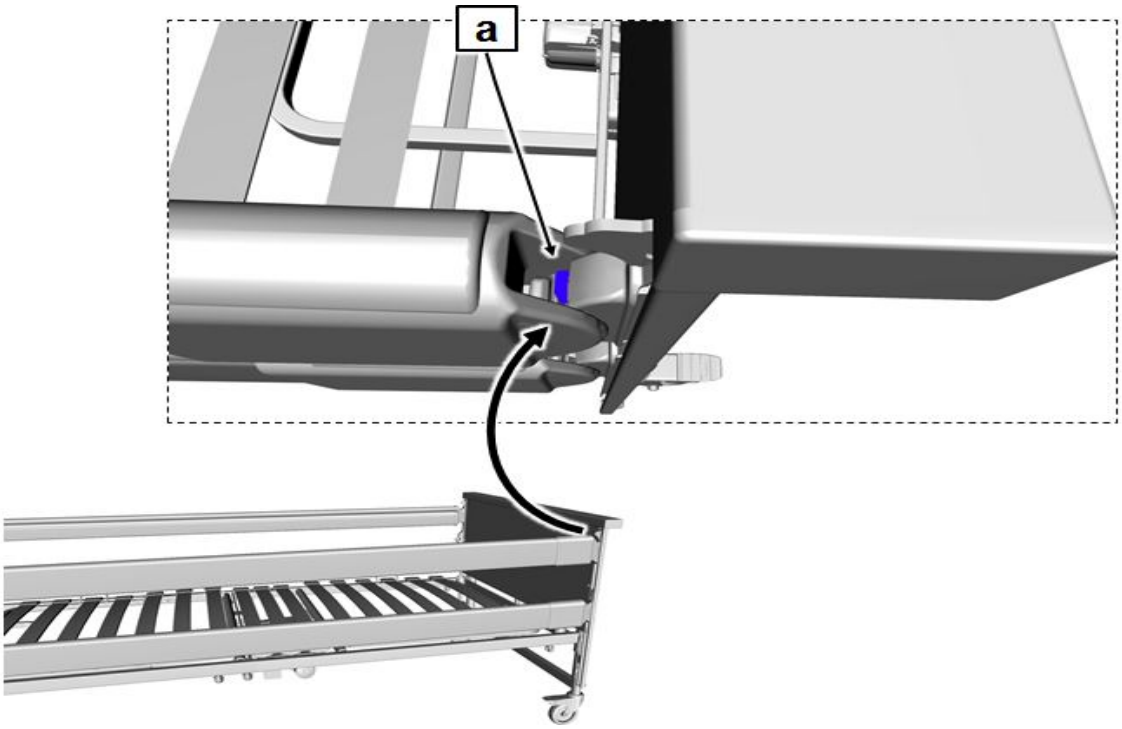

9.1 Okvire ležnih ploha rastaviti

Postupajte na sljedeći način:

1. Stavite okvir ležne plohe uspravno na zid sa stranom za glavu okrenutom prema uz-glavlju.
2. Odstranite sigurnosnu rascjepku s podizne šipke pogonskog motora naslona za natko-ljenicu.
3. Otpustite vijke s nazubljenom glavom na oba spojna mjesta okvira ležne plohe.
4. Razdvojite dijelove okvira.
5. Ponovno pričvrstite otpuštene vijke s nazubljenom glavom u okvir ležne plohe kako se ne bi zagubili.

9.2 Rastavljeni krevet montirajte na pomoćno sredstvo za čuvanje

Pomoćno sredstvo za čuvanje spaja oba okvira kreveta, te nosi obje polovine okvira ležne plohe. Osim toga, ona nudi i držače za zaponce bočnih stranica i stalak. Postupajte kako slijedi:

- Vijkom pričvrstite oba dijela pomoćnog sredstva za čuvanje za dijelove za spajanje okvira kreveta.
    - Svi vijci s nazubljenim glavom pomoćnog sredstva za čuvanje tom prilikom moraju biti okrenuti prema dolje. Postolje za okvir ležne plohe mora biti okrenuto prema gore; košara za zaponce bočnih stranica mora biti usmjerena prema unutra, a postolje za montažu stalka mora pokazivati vani. Koristite vijke s nazubljenom glavom s ležne plohe.
- Pričvrstite vijkom drugi okvir kreveta.
- Stavite potom drugu polovinu okvira ležne plohe (naslona za leđa) na kraće postolje, tako da uzglavlje (čahure stalka) pokazuje prema dolje. Držači madraca **[10]**pokazuju unutra.
- Potom stavite drugu polovinu okvira ležne plohe (na polovici za noge) na duže prihvate, tako da podnožje bude okrenuto prema dolje. Držači madraca pokazuju prema unutra.
- Osigurajte podizne šipke pogonskih motora od obavijanja kabelskim spojnicama ili slično
- Pričvrstite sad sve vijke s nazubljenom glavom.
- Umetnite zaponce bočnih stranica u košaru između dviju polovica ležne plohe.
- Stavite stalak u predviđenu čahuru.

⇨ Krevet je sad spreman za prijevoz, odnosno čuvanje.

10 Zbrinjavanje

10.1 Zbrinjavanje kreveta

U slučaju odlaganja kreveta, plastični i metalni dijelovi moraju se odvojiti i pravilno odstraniti u skladu s važećim propisima o zaštiti okoliša općine i odgovarajuće zemlje. U slučaju upita, obratite se lokalnim komunalnim poduzećima, poduzećima za reciklažu ili našem servisnom odjelu.

Kod svih komponenti, koje zbrinjava operator, potrebno je osigurati da nisu zarazni/kontaminirani. Sljedeće napomene važe na području EU. U drugim zemljama izvan Njemačke / EU mora se pridržavati važećih nacionalnih propisa.

10.2 Zbrinjavanje ambalaže

Materijal za pakiranje mora se razvrstati prema sastavnim dijelovima, koji se mogu reciklirati i reciklirati ili zbrinjavati u skladu s važećim propisima zaštite okoliša pojedine zemlje. Na recikliranje, odnosno zbrinjavanje u Europskoj Uniji se primjenjuje Okvirna direktiva o otpadu EU 2008/98/EZ.

10.3 Zbrinjavanje električnih komponenti

Ovaj je krevet je - ako je električki namjestiv - razvrstan kao komercijalno korišteni električni uređaj, koji se profesionalno rabi (b2b) prema WEEE-direktivi 2012/19/EU (u Njemačkoj pretvorena u Elektro zakon [Elektro-Gesetz]).

Korištene električne komponente sukladno RoHS-II-direktivi 2011/65/EU ne sadrže zabranjene štetne sastojke.

Zamijenjene električne komponente (pogoni, upravljačke jedinice, ručni prekidači, itd.) ovih kreveta za njegu bolesnika treba tretirati kao električni otpad prema WEEE-direktivi 2012/19/EU i stručno zbrinuti.

Operator ovog kreveta je zakonom obvezan, da ne daje svoje električne komponente na zbrinjavanje komunalnim sabirnim mjestima, nego ih šalje izravno proizvođaču. Tvrtka Burmeier i njezini servisni i distribucijski partneri će preuzeti te dijelove. Za to vraćanje važe naši opći uvjeti poslovanja.

Baterije bežičnog ručnog prekidača moraju se pravilno odlagati u skladu s Direktivom 2006/66/EZ (Uredba o baterijama) i ne smiju se odlagati s kućnim otpadom.

11 Prilog

11.1 Pribor

Na krevetu se smije koristiti isključivo originalni pribor tvrtke BURMEIER. Kod uporabe drugih dijelova pribora ne preuzimamo nikakvu odgovornost za nesreće, neispravnosti i opasnosti.

⚠ UPOZORENJE

Mogućnost opasnosti za bolesnike zbog nepravilnog korištenja pribora

Kod uporabe bočnih stranica, stalaka za infuziju itd., na električno namjestivim krevetima obvezno obratite pozornost na to da: Raspoređivanjem dijelova pribora pri namještanju naslona za leđa i noge ne smiju nastati mjesta koja bi prignječila bolesnika ili na kojima bi se on mogao porezati. Ako se to ne može zajamčiti, onda medicinsko osoblje treba bolesniku sigurno zaustaviti namještanje naslona za leđa i noge.

- U takvim slučajevima zaključajte mogućnost namještanja na ručnom prekidaču.

11.1.1 Zahtjevi za madrac

Osnovne dimenzije:

Dužina x širina	200 x 90 cm
Debljina/visina	10 - 15 cm
Prostorna težina spužvastog materijala	min. 38 kg/m^3
Čvrstoća sabijanja	min. 4,2 kPa
Norme koje treba poštovati:	DIN 13014
	DIN 597 dio 1 i 2

11.1.2 Zahtjevi bočnih stranica

Zahtjevi bočnih stranica	
Visina iznad madraca	> 220 mm
Razmak širine između zaponaca i ležne plohe	< 120 mm
Prostorna težina spužvastog materijala	min. 38 kg/m^3
Razmak širine između bočnih stranica i okvira kreveta za uzglavlje	< 60 mm
Razmak širine između bočnih stranica i okvira kreveta za podnožje	>318 mm

Primjenjivi pribor-bočne stranice:

Tip/ Model	„ASG“
Artikal-br.: (desna strana)	250198
Artikal-br.: (lijeva strana)	250139

11.2 EZ izjava o sukladnosti

Ovim izjavljujemo da je Burmeier GmbH & CO. KG kao proizvođač isključivo odgovoran za to da ovaj proizvod u ovoj izvedbi odgovara odredbama UREDBE (EU) 2017/745 EUROPSKOG PARLAMENTA I VIJEĆA od 5. travnja 2017. (MDR).

Trenutačno važeću potpunu Izjavu o sukladnosti dobit ćete na upit od naše korisničke službe (kontaktne podatke možete pronaći u poglavlju Dio A: Adresa, informacija za kupce, napomena za tržište » 1) ili na našoj internetskoj stranici u području za trgovce.

Dio C: Medicinsko osoblje i bolesnici

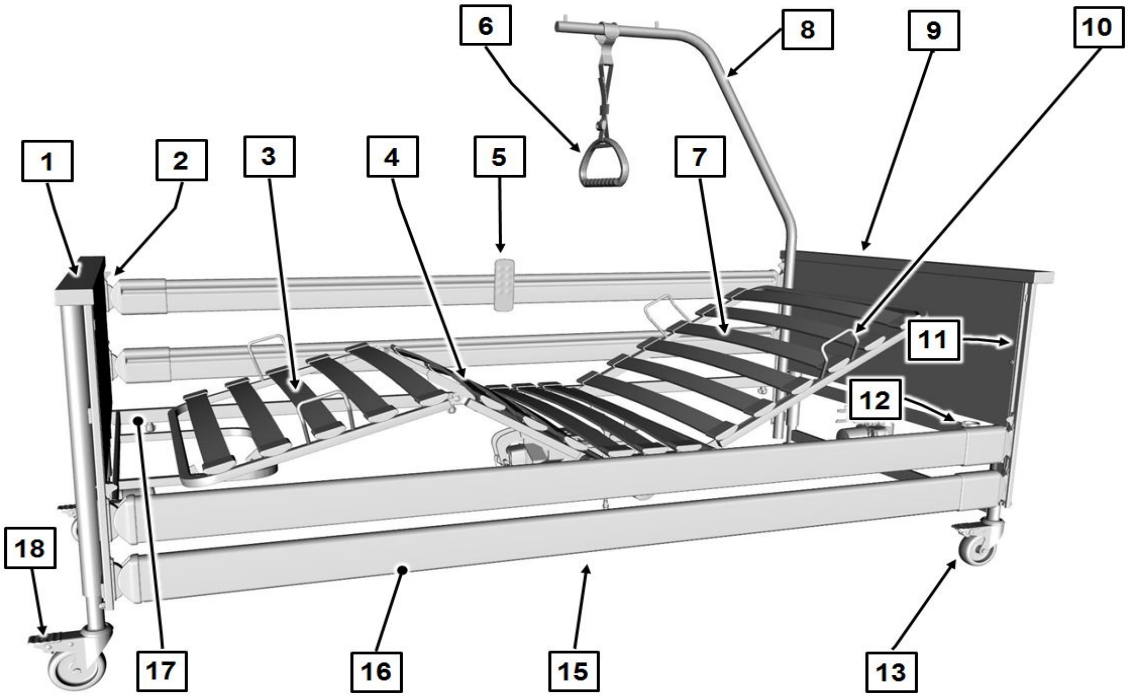

[1]	Okvir kreveta za podnožje	[2]	Poluge za otpuštanje bočnih stranica (4 komada)
[3]	Naslon za potkoljenicu	[4]	Ručni prekidač
[5]	Naslon za natkoljenicu	[6]	Trapezni rukohvat
[7]	Naslon za leđa	[8]	Stalak
[9]	Okvir kreveta za uzglavlje	[10]	Držači madraca (4 komada)
[11]	Vodilice (4 komada)	[12]	Čahure stalka (2 komada)
[13]	Kotači (4 komada)	[14]	Upravljačka jedinica (skriveno na slici)
[15]	Pogonski motori naslona za leđa i natkoljenicu (skriveno na slici)	[16]	Zaponci bočnih stranica
[17]	Okvir ležne plohe	[18]	Kočnica udarne poluge

U ovim uputama za uporabu brojevi ili slova navedeni u uglatim zagradama [] i deblje otisnuti odnose se na dijelove kreveta za njegu bolesnika, koji su prikazani na ovoj slici.

BURMEIER

Sadržaj

Dio C: Medicinsko osoblje i bolesnici

1 Ciljne grupe, kvalifikacija i obveze....1

1.1 Medicinsko osoblje....1

1.1.1 Obveze medicinskog osoblja....1

1.2 Bolesnik....2

2 Sigurnosne napomene....3

2.1 Sigurnosne napomene za rad kreveta....3

2.1.1 Električne instalacije i priključci....3

2.1.2 Vijek uporabe električnog pogona....4

2.1.3 Ručni prekidač....4

2.1.4 Bluetooth ručni prekidač....5

2.1.5 Namještanje kreveta....6

2.1.6 Uklopni mrežni ispravljač....6

2.2 Sigurnosne napomene za ugradbene dijelove i dodatne uređaje....7

2.2.1 Uporaba dizala za bolesnike....7

2.3 Sigurnosne napomene o priboru....8

2.4 Sigurnosne napomene za korisnike i bolesnike....8

3 Uporaba....9

3.1 Ručni prekidač....9

3.1.1 Bluetooth ručni prekidač....11

3.1.2 Kabelski ručni prekidač....11

3.1.3 Funkcije zaključavanja....12

3.2 Pokazivač stanja pogona pomoću LED....14

3.2.1 LED-uklopni mrežni ispravljač....15

3.2.2 LED-upravljanje....15

3.2.3 LED-Bluetooth ručni prekidač....16

3.3 Kotači....16

3.4 Držač kabela za napajanje....17

3.5 Stalak....18

3.5.1 Postavljanje/Uklanjanje ... 18
3.5.2 Zakretno područje ... 19
3.6 Trapezni rukohvat ... 19
3.6.1 Vijek trajanja ... 19
3.6.2 Područje namještanja ručke ... 20
3.7 Bočne stranice ... 20
3.8 Naslon za potkoljenicu ... 22
3.8.1 Podizanje pomoću ručnog prekidača ... 22
3.8.2 Spuštanje pomoću ručnog prekidača ... 22
3.8.3 Podizanje rukom (opcija) ... 22
3.8.4 Spuštanje rukom (opcija) ... 23
3.9 Spuštanje naslona za leđa u nuždi ... 23
4 Tablica otklanjanja smetnji ... 26
5 Održavanje ... 29
6 Čišćenje i dezinfekcija ... 32
6.1 Čišćenje - privatni prostor ... 32

1 Ciljne grupe, kvalifikacija i obveze

1.1 Medicinsko osoblje

Medicinsko osoblje čine osobe, koje su zahvaljujući svojem obrazovanju, iskustvu ili upućivanju ovlaštene za opsluživanje kreveta za njegu bolesnika Dali ili za obavljanje radova na njemu, odnosno osposobljeni za rukovanje njime. Nadalje, medicinsko osoblje može prepoznati i izbjeći moguće opasnosti, te ocijeniti kliničko stanje bolesnika.

1.1.1 Obveze medicinskog osoblja

- Dopustite da Vas operator uputi u sigurno rukovanje krevetom za njegu bolesnika.
- U Njemačkoj: Prije svake uporabe kreveta za njegu bolesnika, kao medicinsko osoblje sukladno par. 2. MPBetreibV dužni ste se uvjeriti u sposobnost funkcioniranja i pravilno stanje bolesničkog kreveta, te poštivati upute za uporabu pri korištenju i održavanju - osobito sigurnosne napomene.

  Tek tada se može izbjeći neispravna uporaba i osigurati ispravni rad, kako bi se izbjegle štete na osobama i materijalu
- U drugim zemljama mora se poštivati važećih nacionalnih smjernica o dužnostima medicinskog osoblja! Također obratite pozornost na odgovarajuće upute za uporabu pribora, priložene uz krevet.
- Posebice obratite pozornost na sigurno postavljanje svih pokretnih spojnih kabela, crijeva, itd. Pobrinite se da pri namještanu nema prepreka, poput noćnih stolića, opskrbnih vodilica ili stolica na način prilagodbe.
- Prilikom priključivanja druge opreme (npr. kompresori sustava za pohranu, itd.), uvjerite se jesu li svi uređaji čvrsto priključeni i da li funkcioniraju.
- Ako imate bilo kakvih nejasnoća, kontaktirajte proizvođače tih uređaja ili Burmeier.

⚠ OPREZ

Opasnost od povrede

- Stavite krevet za njegu bolesnika van uporabe ako sumnjate na oštećenje ili neispravan rad.

- Odmah izvucite mrežni utikač iz utičnice.
- Jasno označite krevet za njegu bolesnika kao „OŠTEĆEN“.
- Prijavite to odmah ovlaštenom operatoru.

⇨ Popis za provjeru radi procjene propisnog stanja pronaći ćete Dio C: Održavanje » 29

1.2 Bolesnik

U ovim uputama za uporabu pojam bolesnik označava osobu kojoj je potrebna njega, osobu s invaliditetom ili nemoćnu osobu, koja leži u krevetu za njegu bolesnika.

Upućivanje bolesnika na za njega bitne funkcije kreveta putem operatora ili medicinskog osoblja neophodno je pri svakom novom postavljanju.

2 Sigurnosne napomene

2.1 Sigurnosne napomene za rad kreveta

2.1.1 Električne instalacije i priključci

⚠ UPOZORENJE

Opasnost od strujnog udara

Oštećeni kabeli za napajanje, odnosno uklopni mrežni ispravljači mogu prouzrokovati po život opasne strujne udare. Obratite pozornost na sljedeće mjere, da biste izbjegli oštećenja električnim udarom ili smetnje u funkcioniranju.

- Rabe li se i dalje oštećeni kabeli za napajanje, odnosno uklopni mrežni ispravljači, može doći do električnog udara, požara i daljnjih kvarova i smetnji u funkcioniranju. Oštećeni kabel za napajanje/uklopni mrežni ispravljač se mora zamijeniti!
- Priključite krevet samo na uredno instaliranu utičnicu.
- Postavite kabel za napajanje i sve ostale kabele dodatnih uređaja na takav način, da se ne mogu povući, pregaziti ili ugroziti, slomiti ili na neki drugi način oštetiti pomičnim dijelovima dok je krevet u uporabi.
- Obvezno izvucite mrežni utikač iz utičnice prije svakog pomjeranja kreveta.
- Pričvrstite kabel za napajanje/uklopni mrežni ispravljač pomoću odgovarajućeg držača kabela za napajanje, pričvršćenog za okvir kreveta za uzglavlje, tako da je osiguran od pada i ne može se povlačiti po podu.
- Najmanje jednom tjedno tijekom rada provjerite da li je kabel za napajanje/uklopni mrežni ispravljač oštećen (ogrebotine, gole žice, mjesta prijevoja i pritiska, itd.), osim toga nakon bilo kojeg mehaničkog opterećenja, npr. vožnja samim krevetom preko kabela za napajanje ili kolicima s uređajima, nakon jakih naprezanja uslijed povlačenja i savijanja, kao što je neželjena vožnja kreveta s priključenim utikačem napajanja, te nakon svake promjene položaja kreveta prije priključivanja utikača napajanja.
- Redovito provjeravajte da li je spojnica za rasterećenje kabela za napajanje čvrsto stegnuta.

- Ne stavljajte višestruke utičnice ispod kreveta. Uslijed oštećenih kabela za napajanje ili prodora tekućine može doći do električnih opasnosti.
- Ne rabite krevet više, ako postoji sumnja, da može doći do oštećenja kabela za napajanje/uklopnog mrežnog ispravljača.
- Pazite da se kabel za napajanje i kabel ručnog prekidača ne zaglave ili na drugi način ne oštetite (npr. da ih ne nagrizu kućni ljubimci) i da se djeca njima ne zadave.

2.1.2 Vijek uporabe električnog pogona

Ne smije se prekoračiti vrijeme trajanja rada od dvije minute. Nakon toga je potrebna pauza od minimalno 18 minuta. Ako električni pogonski sustav radi znatno duže, npr. bolesnik se kontinuirano "igra" s ručnim prekidačem, isključuje se komponenta toplinskog osigurača s napajanja iz sigurnosnih razloga. Ovisno o tome koliko je veliko zagušenje bilo, može potrajati nekoliko minuta prije nego što se mogu izvršiti daljnja namještanja. Obratite pozornost također na daljnje napomene u poglavlju Dio C: Tablica otklanjanja smetnji » 26.

2.1.3 Ručni prekidač

Kada nije u uporabi, objesite ručni prekidač na krevet pomoću njegove elastične kuke na krevetu tako da nehotice ne može da padne ili da tipkovnica ne bude nezaštićena na vanjskoj strani kreveta, jer sudari s drugim predmetima ili uređajima mogu uzrokovati nenamjerno pokretanje funkcija namještanja.

Prilikom postavljanja kabela za ručni prekidač (samo kod kabelskog ručnog prekidača), pripazite da se kabel ne ošteti pokretnim dijelovima kreveta:

- Na unutrašnju stranu kreveta objesite ručni prekidač s tipkovnicom.
- Uvjerite se, da se pokretnim dijelovima kreveta kabel ne prignječi, istanji ili na sličan način ošteti.

Time izbjegavate nepotrebne opasnosti uslijed automatskog aktiviranja električnih namještanja koja nisu zaključana i poremećaja sustava putem zaključanih električnih sustava namještanja.

Radi zaštite bolesnika, osobito djece, od neželjenih električnih namještanja držite ručni prekidač izvan dometa djece (npr. u podnožju) ili zaključajte odgovarajuće funkcije namještanja.

Namještanja smiju obavljati samo upućene osobe od operatora ili osobe u nazočnosti upućene osobe!

⚠ OPREZ

Opasnost od povrede

Zaključajte funkcije korištenja bolesnicima na ručnom prekidaču kada

- bolesnik nije u situaciji da sigurno koristi krevet,
- bolesnik nije u situaciji da se sam riješi opasnih situacija,
- za bolesnika postoji veći rizik od prignječenja na zaponcima bočnih stranica pri namještanju naslona za leđa i natkoljenicu,
- bolesnik može biti ugrožen nehotičnim namještanjem pogona,
- se djeca zadržavaju oko kreveta bez nadzora.

2.1.4 Bluetooth ručni prekidač

Molimo da pored sigurnosnih uputstava za normalni, žični ručni prekidač u poglavlju Dio C: Ručni prekidač » 4 imate na umu i sljedeće upute kada koristite bežični Bluetooth ručni prekidač.

⚠ OPREZ

Rizik od priklještenja

Zamjena Bluetooth ručnog prekidača ili uklanjanje iz prostorije u kojoj je krevet postavljen može rezultirati nekontroliranim namještanjima kreveta, npr. u susjednim sobama i time dovesti do opasnosti od priklještenja i ozbiljnih povreda osobe koja leži u krevetu.

- Provjerite da li se Bluetooth ručni prekidač uvijek nalazi u istoj prostoriji kao i krevet, tako da se električne funkcije namještanja mogu izravno kontrolirati i zaustaviti kada je to potrebno.
- Ako to nije moguće, za privatnu kućnu uporabu, prema potrebi, i kada koristite više kreveta u profesionalnim bolničkim ustanovama za zbrinjavanje bolesnika OPĆENITO rabite obujmice na dnu ručnog prekidača. Putem jednog na obujmici pričvršćenog stabilnog kabela (pribor nije uključen u obujam isporuke) može se osigurati čvrsta povezanost/dodjela kreveta.

2.1.5 Namještanje kreveta

⚠ OPREZ

Opasnost od povrede

- Kod svih namještanja obratite pozornost na to da ekstremiteti bolesnika, medicinskog osoblja i drugih osoba, posebice djece, koja se igraju pod plohama za naginjanje i ležanje, te između okvira za madrace i bočnih zaštitnika, ne budu prikliješteni i ozlijeđeni.

⚠ POZOR

Uvjerite se, da

- nema prepreka na putu, kao što su noćni ormarići, vodilice za opskrbu, druga oprema, stolice ili zidne zaštitne trake,
- da nema predmeta na okviru sanduka,
- se ne stavljaju osobe na lagano podignute dijelove naslona za leđa i dijela za noge.

⇨ Inače može doći do oštećenja imovine na krevetu za njegu bolesnika i/ili okviru kreveta za uzglavlje, što negativno utječe na nosivost kreveta ili funkcije namještanja.

2.1.6 Uklopni mrežni ispravljač

⚠ UPOZORENJE

Opasnost zbog oštećenog uklopnog mrežnog ispravljača

Nepridržavanje može dovesti do povreda uslijed strujnog udara. Oštećeni uklopni mrežni ispravljač ne smije se rabiti kada,

- su uočena mehaničkih oštećenja na izolacijskoj cjevčici
- su uočena mehaničkih oštećenja na utikaču i kućištu

2.2 Sigurnosne napomene za ugradbene dijelove i dodatne uređaje

2.2.1 Uporaba dizala za bolesnike

⚠ OPREZ

- Samo kada koristite originalni Burmeier pribor, koji se podudara s odgovarajućim modelom kreveta, postiže se besprijekorna, sigurna funkcija i maksimalna zaštita bolesnika!

⚠ OPREZ

Opasnost od povrede

- Nanošenjem pribora pri namještanju naslona ne smiju nastati mjesta, koja bi mogla stisnuti bolesnika ili na kojima bi se on mogao porezati. Ako se to ne može osigurati, morate zaključati odgovarajuće funkcije namještanja! (da to učinite koristite funkcije zakjučavanja na ručnom prekidaču.)

⚠ POZOR

Oštećenja na priboru

- Pri uporabi eksternih električnih dijelova, kao npr. dizalica za bolesnike, svjetiljki za čitanje ili kompresora sustava za pohranu, obratite pozornost na to da se njihovi kabeli za napajanje ne zapletu u pokretne dijelove kreveta za njegu bolesnika ili da se ne oštete.

2.3 Sigurnosne napomene o priboru

⚠ OPREZ

Opasnost od povrede

- Samo kada koristite originalni Burmeier pribor, koji se podudara s odgovarajućim modelom kreveta, postiže se besprijekorna, sigurna funkcija i maksimalna zaštita bolesnika!

2.4 Sigurnosne napomene za korisnike i bolesnike

Dopustite da Vas operator / specijalizirani dobavljač sanitarne opreme uputi u sigurno rukovanje krevetom.

Zatražite savjet zdravstvenog radnika ako niste sigurni vezano uz moguću uporabu bočnih zaštita ili o neophodnosti aktivacije funkcija zaključavanja električnih namještanja!

3 Uporaba

3.1 Ručni prekidač

Ovisno o opremi, krevet za njegu bolesnika Dali može biti opremljen Bluetooth ručnim prekidačem ili kabelskim ručnim prekidačem. Svim električnim postupcima namještanja može se upravljati **[5]** pomoću ručnog prekidača. Područje namještanja svih funkcija je električni/mehanički moguće unutar dopuštenih područja. Iz sigurnosnih razloga su u ručnom prekidaču ugrađene funkcije zaključavanja. Zbog zaštite bolesnika mogu se zaključati postupci namještanja na ručnom prekidaču, ako to zahtijeva kliničko stanje bolesnika iz liječničke perspektive.

- Ručni prekidač može se objesiti elastičnom kukom na krevet.
- Ručni prekidač je vodootporan i može se brisati.
- Pokažite bolesnicima funkcije ručnog prekidača!
- Pogonski motori rade toliko dugo koliko je pritisnuta odgovarajuća tipka.
- Mogućnosti namještanja su do položaja spuštenih nogu i pozicije za spavanje, moguće u oba smjera.
- Kod tipki vrijedi načelno: ⬆ Podizanje, ⬇ spuštanje

[1]	Naslon za leđa
[2]	Visina ležne plohe
[3]	Naslon za natkoljenicu
[4]	Položaj spuštenih nogu
[5]	Magnetni senzor (prepoznatljivo po simbolu križića)
[6]	Pozicija za spavanje
[7]	Simbol baterije
[8]	LED
[9]	Simbol zaključavanja

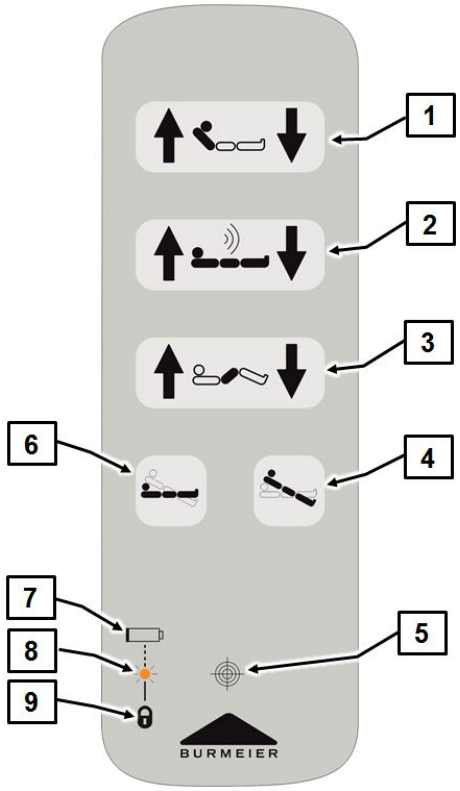

Ako je potrebno, premjestite visinu ležne plohe barem 1 dnevno na gornji ili donji krajnji položaj. To omogućuje automatsku kompenzaciju dva neovisna pogona za podešavanje, a time i horizontalnu ležnu plohu.

POZOR

Materijalne štete na krevetu/predmeti

Ako se u slučaju prekomjernog opterećenja ili prepreka (na primjer prozorske klupčice) na putu namještanja nastavi s namještanjem kreveta (podizanje), može doći do materijalnog oštećenja kreveta ili drugih predmeta, budući da pogonski sustav nema elektroničko isključivanje u slučaju preopterećenja.

- Stoga nemojte krevet opterećivati većom težinom od dopuštene.
- Obratite pozornost na to da u kompletnom području namještanja kreveta ne smije biti prepreka. Namještaj, prozorske klupčice, kosi krovovi i sl. ne smiju se nalaziti u području namještanja kreveta.

3.1.1 Bluetooth ručni prekidač

Bluetooth ručni prekidač omogućava veliku slobodu kretanja (2 do 3 metra u prostoriji).

	Namještanje naslona za leđa Pritisnite ovu tipku ako želite namjestiti regulacijski kut naslona za leđa.
	Namještanje visine ležne plohe Pritisnite ovu tipku ako želite namjestiti visinu ležne plohe.
	Namještanje naslona za natkoljenicu Pritisnite ovu tipku ako želite namjestiti regulacijski kut naslona za natkoljenicu.
	Položaj spuštenih nogu: Ležna ploha se može zakretati do otprilike 16° dok držite tipku.
	Pozicija za spavanje: Pri držanju tipke ležna ploha se pomiče u najniži položaj.

Bluetooth ručni prekidač se pokreće pomoću CR-2032-litijske baterije. Ako baterija slabi, LED-zaslon na ručnom prekidaču treperi 4x žuto pri svakom pritisku na tipku. Bateriju u tom slučaju treba promijeniti unutar nekoliko dana. Potom ručni prekidač treba resetirati, vidi Dio B: Zamjena baterije Bluetooth ručnog prekidača » 43.

3.1.2 Kabelski ručni prekidač

Uporaba kabelskog ručnog prekidača anologna je uporabi Bluetooth-ručnog prekidača, pogledajte, Dio C: Bluetooth ručni prekidač » 11.

3.1.3 Funkcije zaključavanja

⚠ UPOZORENJE

Opasnost od povrede

Rukovanje funkcijom zaključavanja dopušteno je isključivo medicinskom osoblju!

- Ako je kliničko stanje korisnika toliko kritično da se isto ugrožava namještanjem kreveta putem ručnog prekidača, tada ga rukovatelj treba odmah zaključati. Krevet za njegu bolesnika ostaje u položaju u kojem je bio za vrijeme isključivanja.

3.1.3.1 Bluetooth ručni prekidač

Molimo pripazite:

Dolje u ručnom prekidaču nalazi se magnetni senzor, pogledajte Dio C: Bluetooth ručni prekidač » 11.

Za zaključavanje, odnosno otključavanje funkcija potreban je labav magnet (dio isporuke).

Isporučeni magnet mora biti smješten izravno na magnetni senzor, integriran u ručni prekidač. Potom funkcija može biti zaključana, odnosno otključana.

Da biste zaključali / otključali ručni prekidač, postupajte kako slijedi:

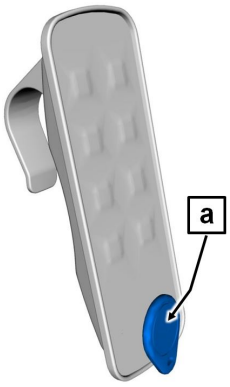

1. Držite isporučeni magnet [a] na ručnom prekidaču integriranom u magnetnom senzoru (pogledajte sliku).
2. Potom zaključajte / otključajte željenu funkciju.
   - Za zaključavanje pritisnite desnu tipku na ručnom prekidaču. Za otključavanje pritisnite lijevu tipku na ručnom prekidaču (pogledajte sljedeću tablicu).

Morate ponavljati magnetski postupak (korak 1) sa svakom novom funkcijom koja će biti zaključana; ne može se istovremeno zaključati više od jedne funkcije.

Otključavanje	Funkcija	Zaključavanje
	Naslon za leđa	
	Visina ležne plohe	
	Naslon za natkoljenicu	
	Pozicija za spavanje/položaj spuštenih nogu	

3.1.3.2 Kabelski ručni prekidač

⚠ OPREZ

Materijalna šteta na kabelskom ručnom prekidaču

- Nemojte na silu okretati zaporni ključ iznad graničnika zaporne brave. Zaporna brava ili kompletni ručni prekidač mogu se oštetiti.

POZOR

Zlouporaba zapornog ključa

- Zaporni ključ je pri isporuci kreveta pričvršćen vezicom kabela na ručni prekidač. Zaporni ključ nije predviđen za uporabu od strane bolesnika. Zaporni ključ treba udaljiti od ručnog prekidača. Medicinsko osoblje ili osoba koju je imenovao liječnik treba uzeti zaporni ključ na čuvanje.

	Okrenite zapornu bravu na ručnom prekidaču zapornim ključem u smjeru kazaljke na satu u položaj za zaključavanje. Boja svakog prikaza mijenja se sa zelene na žutu.
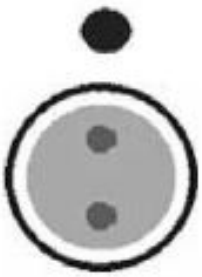	Omogućen pogon: • zaporna brava stoji okomito • Boja prikaza: **zelena** • Tipke se mogu aktivirati („zvuk klika“)
	Zaključan pogon: • Zaporna brava stoji u smjeru kazaljke na satu na cca. 15° • Boja prikaza: **žuta** • Tipke su zaključane

3.2 Pokazivač stanja pogona pomoću LED

Uklopni mrežni ispravljač, upravljanje i ručni prekidač raspolažu LED-om, koji sukladno stanju pogona treperi/svijetli narančasto, žuto ili zeleno. Molimo pripazite na podatke u sljedećim tablicama kako biste se sjetiti značenja prikaza statusa rada operativnog sustava.

3.2.1 LED-uklopni mrežni ispravljač

LED-boja	Stanje	Trajanje	Značenje
žuta	svijetli	trajno	Oslobađanje napona za upravljanje. Funkcije mogu biti izvedene
zelena	svijetli	trajno	Uklopni mrežni ispravljač se nalazi u modu mirovanja
LED isključen	ne svijetli		Uklopni mrežni ispravljač je: • nije priključen na napon • pokvaren • pregrijan

3.2.2 LED-upravljanje

LED-boja	Stanje	Trajanje	Značenje
zelena	svijetli	trajno	Upravljanje se snabdijeva naponom
narančasto	svijetli	4 s	Uparivanje je bilo uspješno
narančasto	svijetli 4x	0,5 s uključeno / 0,5 s isključeno	Uparivanje nije bilo uspješno
narančasto	svijetli	2 s	Funkcija je bila uspješna
narančasto	svijetli 2x	0,5 s uključeno / 0,5 s isključeno	Funkcija nije bila uspješna
narančasto	svijetli	trajno	Značajna pogreška
narančasto	treperi 20 s	0,1 s uključeno / 0,4 s isključeno	Upravljanje je u modu uparivanja s ručnim prekidačem

LED-boja	Stanje	Trajanje	Značenje
LED isključen	ne svijetli		Upravljanje nema napon

3.2.3 LED-Bluetooth ručni prekidač

LED-boja	Stanje	Trajanje	Značenje
žuta	svijetli 4x	0,5 s uključeno / 0,5 s isključeno	baterija je slaba
žuta	svijetli (kada pritisnete gumb)	1 s	pokazuje, da je funkcija zaključana

3.3 Kotači

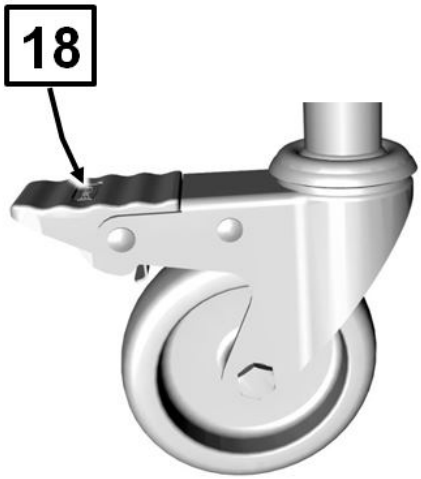

Dio C: Sl.1:
Kotači

Krevet stoji na četiri kotača [11], koji su opremljeni sigurnosnim kočnicama. **Kočenje:**udarnu polugu **[18]** pritisnite nogom prema dolje.

Vožnja:udarnu polugu **[18]** pritisnite nogom prema gore.

⚠ UPOZORENJE

Opasnost od povrede

- Pri rukovanju krevetom nosite zatvorene cipele, kako biste izbjegli povrede na nožnim prstima.
- Uvjerite se da su zakočena minimalno tri kotača.

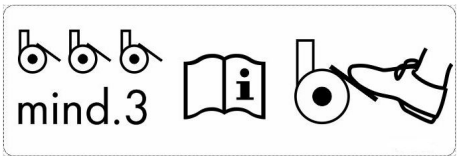

Dio C: Sl.2:
Zaustavljanje okretnih kotača

⚠ OPREZ

- Vozite krevet samo ako je ležna ploha u najnižem položaju.
- Prije svakog pomicanja kreveta uklopni mrežni dio položite sigurno na krevet kako ne bi pao.
- Prije svakog pomicanju kreveta uvjerite se da nijedan kotač nije zakočen, kako bi se izbjegla povećana istrošenost vozne površine kotača, odnosno mogući tragovi habanja na podu.

3.4 Držač kabela za napajanje

Kabel uklopnog mrežnog ispravljača opremljen je nosačem kabela za napajanje Nosač se nalazi izravno na kabelu za napajanje.

⚠ OPREZ

Opasnost od povrede

- Prije svakog pomicanja kreveta okačite nosač kabela za napajanje na okvir kreveta za uzglavlje, da biste spriječili prelazak preko kabela, njegovo stiskanje ili kidanje kabela za napajanje. Ta oštećenja mogu dovesti do električnih opasnosti i funkcionalnih smetnji.

3.5 Stalak

⚠ UPOZORENJE

Opasnost od povrede

- Maksimalna nosivost stalka na njegovom prednjem kraju iznosi 75 kg.

Stalak montiran na krevetu [e] omogućuje bolesniku jednostavniji ulazak i izlazak.

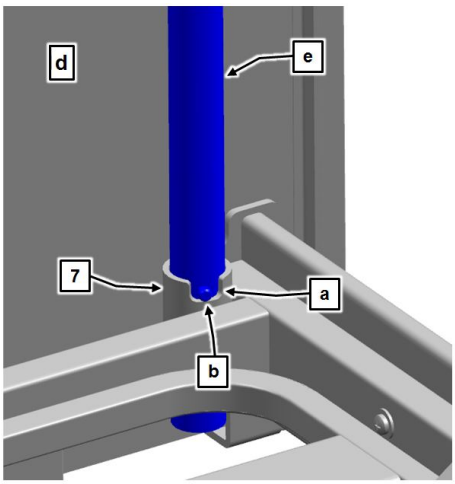

Dio C: Sl.3:
Čahure stalka

U oba kuta okvira ležne plohe, na strani uzglavlja [d], nalaze se dvije okrugle čahure stalka **[12]**. Čahura stalka ima na vrhu udubljenje [a] koje, zajedno s klinom [b] ograničava zaokretno područje [c] stalka. Stalak montirajte na krevetu, na onoj strani na kojoj bolesnik ulazi i s koje izlazi.

3.5.1 Postavljanje/Uklanjanje

Postavljanje

- Stalak postavite u čahuru. Metalni klin [b] mora se nalaziti u udubljenju [a] čahure.

Uklanjanje

- Stalak izvucite ravno prema gore iz čahure.

3.5.2 Zakretno područje

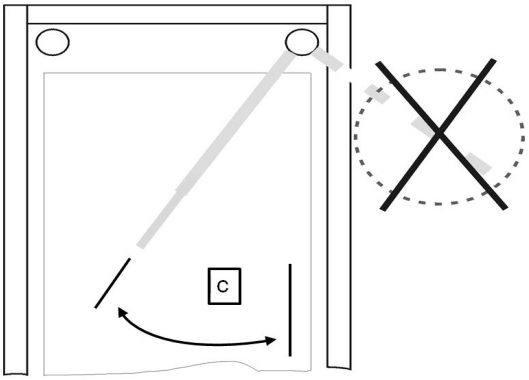

Dio C: Sl.4:
Zakretno područje stalka

⚠ UPOZORENJE

Opasnost od povrede

- Nemojte zakretati stalak izvan kreveta. Postoji opasnost da se krevet prevrne zbog potezanja stalka. Metalni klin stalka mora se uvijek nalaziti u otvoru.

3.6 Trapezni rukohvat

Na stalak se može pričvrstiti trapezni rukohvat (ručka). Pomoću trapeznog rukohvata se bolesnik može uspraviti i tako se jednostavnije premjestiti u drugi položaj.j. Redovito kontrolirajte trapezni rukohvat i remen na oštećenja (pogledajte Dio C: Održavanje » 29). Odmah zamijenite oštećeni trapezni rukohvat ili remen.

3.6.1 Vijek trajanja

Na trapeznom rukohvatu se nalazi sat s datumom. Trapezni rukohvat, pri uobičajenoj uporabi, ima vijek trajanja od minimalno pet godina. Nakon toga redovito vršite vizualne provjere i provjere opterećenja, kako biste utvrdili je li dopuštena daljnja uporaba.

3.6.2 Područje namještanja ručke

Visina ručke može se podesiti pomoću podesivog remena u području od cca 55 cm do 70 cm (računajući od gornjeg ruba madraca).

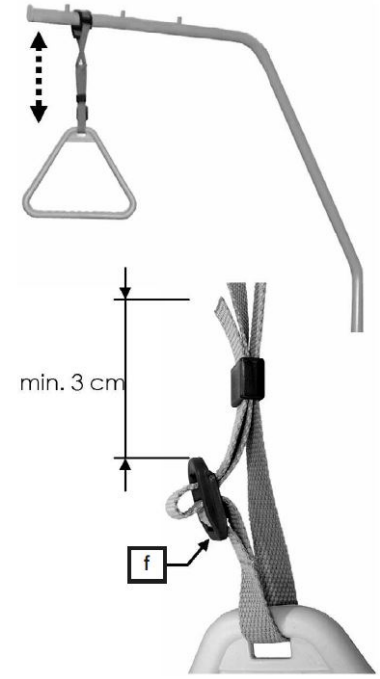

Dio C: Sl.5:
Područje namještanja stalka

→ Gurnite fiksnu omču trapeznog rukohvata preko prvog klina stalka.

→ Čvrstim povlačenjem trapeznog rukohvata prema dolje provjerite drži li sigurno.

Maksimalna nosivost stalka na prednjem kraju iznosi 75 kg.

- Trapezni rukohvat se može namjestiti po visini putem remena.
- Pripazite na to da je remen ispravno provučen kroz kopču.
- Pripazite na to da kraj remena strši minimalno 3 cm iznad kopče [f] .

3.7 Bočne stranice

Bočne stranice su prikladna zaštita od nehotičnog ispadanja bolesnika iz kreveta. Međutim, nisu prikladni za sprečavanje namjernog napuštanja kreveta.

Pričvršćivanje

BURMEIER

⚠ OPREZ

Opasnost od povrede

- Kod svih namještanja obratite pozornost na to da ekstremiteti bolesnika, medicinskog osoblja i drugih osoba, posebice djece, koja se igraju pod plohama za naginjanje i ležanje, te između okvira za madrace i bočnih zaštitnika, ne budu prikliješteni i ozlijeđeni.

1. Podignite zaponce bočnih stranica **[16]** uvijek na jednom kraju jedan za drugi dok se ne uklope na najvišem položaju na oba kraja. Pomicanje prema gore ili dolje ne smije biti moguće.
2. Provjerite dosjed odozgo pritiskom na zaponce bočnih stranica.

Spuštanje

1. Malo podignite zaponce bočnih stranica.
2. Pritisnite polugu za otpuštanje **[a]**prema dolje.

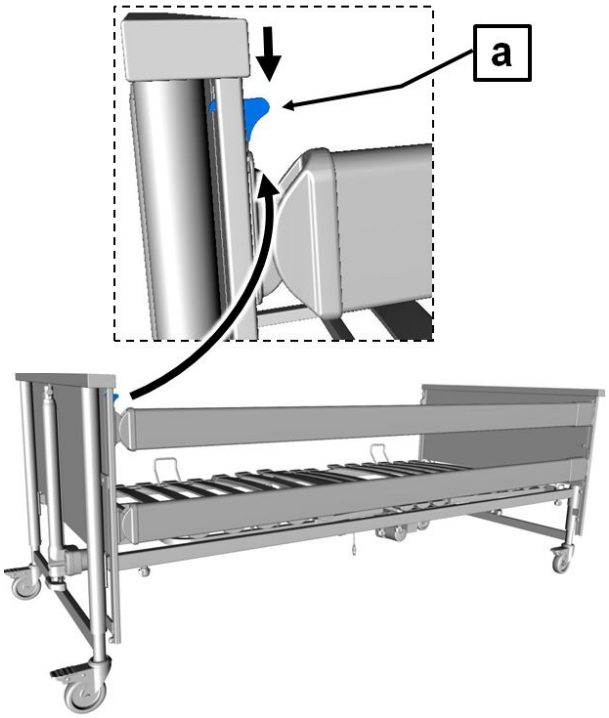

3. Polako spustite zaponce bočnih stranica.

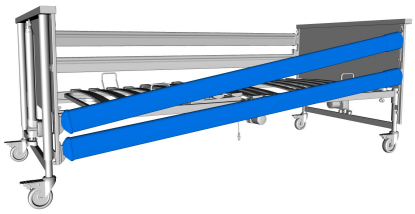

4. Ponovite korake 2 i 3 na drugom kraju zaponca.

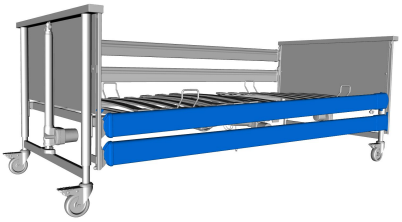

3.8 Naslon za potkoljenicu

3.8.1 Podizanje pomoću ručnog prekidača

Kad se podiže naslon za natkoljenicu ručnim prekidačem, automatski se spušta naslon za potkoljenicu.

3.8.2 Spuštanje pomoću ručnog prekidača

Ako je podešeni naslon za natkoljenicu spušten ručnim prekidačem, naslon za potkoljenicu se može uglaviti na više međupozicija. Pri postavljanju naslona za natkoljenicu naslon za potkoljenicu zadržava poziciju.

3.8.3 Podizanje rukom (opcija)

Kod podešenog naslona za natkoljenicu [4] naslon za potkoljenicu [3] se može individualno namjestiti. U tu svrhu se ispod naslona za potkoljenicu nalaze dva okova za namještanje (opcionalno), koji mogu zakočili naslon za potkoljenicu.

Naslon za natkoljenicu mora biti podešen, da bi se naslon za potkoljenicu mogao podešavati.

- Podignite naslon za potkoljenicu na podnožju, a ne na držaču madraca, do željenog položaja. Naslon za potkoljenicu se sam uglavljuje.

3.8.4 Spuštanje rukom (opcija)

⚠ UPOZORENJE

Opasnost od povrede

- Postoji opasnost od povreda ako padne nezakočeni naslon za potkoljenicu.
- Polako spustite naslon za potkoljenicu.

- Podignite naslon za potkoljenicu samo do gornjeg graničnika.
- Polako spustite naslon za potkoljenicu.

ℹ Kad se spušta naslon za natkoljenicu, automatski se spušta i naslon za potkoljenicu.

3.9 Spuštanje naslona za leđa u nuždi

⚠ UPOZORENJE

Opasnost od povrede

Nepridržavanje ovih sigurnosnih napomena i uputa za uporabu može uslijed nekontroliranog pada naslona za leđa prouzročiti teške povrede korisnika i bolesnika!

1. Spuštanje u nuždi koje se treba koristiti samo u hitnim situacijama mogu napraviti samo korisnici koji sigurno vladaju rukovanjem opisanom u nastavku. Izričito Vam savjetujemo da spuštanje u nuždi vježbate nekoliko puta pod normalnim uvjetima. Ovako možete u slučaju nužde brzo i pravilno reagirati.

⚠ UPOZORENJE

Opasnost od povrede

Ako naslon za leđa pada nezakočen, bolesnik i/ili drugi korisnik se može povrijediti

1. Ručno spuštanje naslona za leđa u nuždi moraju izvesti dvije osobe!

Kod nestanka opskrbe strujom ili kvara električnog pogonskog sustava, naslon za leđa može se ručno podignut u nuždi. Za to su obavezno potrebna dva njegovatelja!

1. Prije spuštanja u nuždi, rasteretite naslone za leđa.

2. Prvi njegovatelj podiže naslon za leđa na vanjskom rubu, lagano na uzglavlju i čvrsto ga drži u tom položaju.

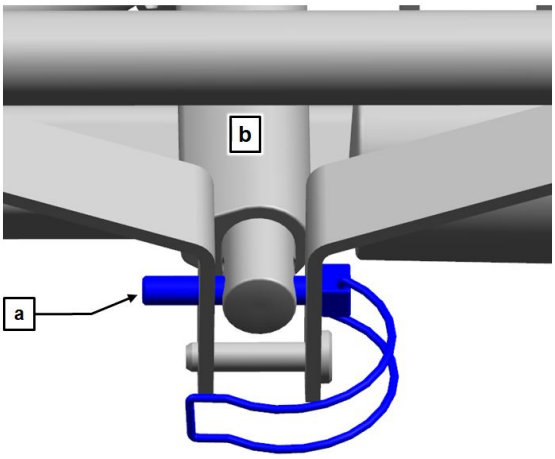

3. Sad drugi njegovatelj uklanja sigurnosnu rascjepku [a]. Za to odmaknite savijeni držač i izvucite sigurnosnu rascjepku zajedno s podiznom šipkom motora naslona za leđa [b] .

4. Sad je motor odvojen od naslona za leđa i otpada prema dolje.

5. Sad prvi njegovatelj lagano spušta naslon za leđa.

Za vraćanje kreveta u prvobitno stanje:

6. Podiznu šipku opet gurnite uvis, osigurajte ju sigurnosnom rascjepkom na postolju i okrenite pritezni držač.

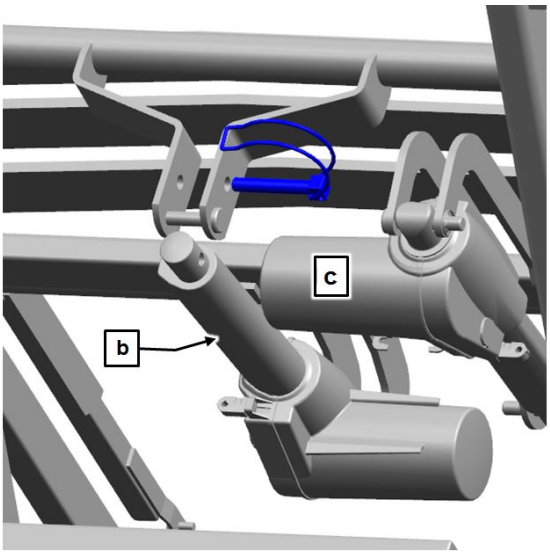

7. Dovedite sigurnosnu rascjepku sa strane motora naslona za natkoljenicu [c] .

4 Tablica otklanjanja smetnji

Sljedeća tabela nudi pomoć pri uklanjanju funkcionalnih smetnji: Ako se pojave funkcionalne smetnje tijekom rada, koje medicinsko osoblje ne može ukloniti pomoću tabele za uklanjanje smetnji, obavijestite stručno osoblje za održavanje i popravak nadležnog operatora.

⚠ UPOZORENJE

Životna opasnost/Opasnost od povrede

- Medicinsko osoblje ne smije ni na koji način pokušavati samostalno popravljati nedostatke na električnim komponentama!
- Radove na električnim pogonskim sustavima smiju obavljati samo korisnička služba, proizvođač pogona ili kvalificirani ili ovlašteni električari uz obraćanje pozornosti na sve mjerodavne propise Društva njemačkih električara i sigurnosne odredbe.

Problem	Mogući uzroci	Rješenje
Ručni prekidač / pogonski sustav ne funkcionira	• Ručni prekidač -/kabel za napajanje nije uključen • Oštećen ručni prekidač ili pogonski sustav • Bluetooth ručni prekidač i upravljanje nisu upareni • Funkcije zaključane na upravljaču	→ Provjerite priključni spoj → Obavijestite operatora radi popravka → Bluetooth ručni prekidač upariti s upravljačem (pogledajte Dio B: Uparite Bluetooth ručni prekidač » 24) → Aktiviranje funkcija (pogledajte Dio C: Funkcije zaključavanja » 12) → Pazite na to da je magnet uklonjen s ručnog prekidača.
Ranije uspješno upareni Bluetooth ručni prekidač ponekad ne radi na određenim pozicijama u krevetu ili na njemu ili radi s zakašnjenjem	• nepovoljno centriranje položaja ručnog prekidača s krevetom • Ljudi/zapreke zaklanjaju kapacitet emitiranja	• promijenite centriranje/ položaj ručnog prekidača; uklonite sve zapreke između kreveta i ručnog prekidača i pokušajte ponovo

Problem	Mogući uzroci	Rješenje
Pogoni rade kratko samo pri pritisku tipke	• Prevelika težina na krevetu • Krevet udara u zapreku • Prevelika udaljenost Bluetooth ručnog prekidača od upravljača	→ Smanjite opterećenje → Uklonite zapreku → Smanjite udaljenost
Unatoč besprijekornom napajanju, nikakav rad nije moguć	• Upravljanje se privremeno isključilo zbog pregrijavanja • Upravljačka jedinica pokvarena	→ maks. uklopno vrijeme: Od 2/18 minuta pripazite; Pustite da se upravljačka jedinica ohladi oko ½ sata. Izvucite uklopni mjerni ispravljač iz utičnice → Zamijenite upravljačku jedinicu. Obavijestite operatora radi popravka
Pogoni rade samo u jednom pravcu	• Oštećen ručni prekidač ili pogon	→ Obavijestite operatora radi popravka
Naslon za leđa se ne može namjestiti električki	• Baterija Bluetooth ručnog prekidača prazna • Nestanak struje • Pogon pokvaren • Prevelika težina bolesnika (sigurno radno opterećenje)	→ Zamijenite bateriju (pogledajte Dio B: Zamjena baterije Bluetooth ručnog prekidača » 43) → Koristite spuštanje naslona za leđa u nuždi!
Funkcije različite od pritiska na ručni prekidač	• zamijenjen unutarnji motorni utikač	→ Obavijestite operatora radi popravka
LED žaruljica na Bluetooth ručnom prekidaču svijetli jednu sekundu (žuta / narančasta)	• Zaključavanje funkcije je aktivirano	→ Aktiviranje funkcija (pogledajte Dio C: Funkcije zaključavanja » 12)
LED žaruljica na Bluetooth ručnom prekidaču treperi 4x žuto (0,5 s uključeno / 0,5 s isključeno)	• Baterija Bluetooth ručnog prekidača prazna	→ Zamijenite bateriju (pogledajte Dio B: Zamjena baterije Bluetooth ručnog prekidača » 43)

Problem	Mogući uzroci	Rješenje
LED žaruljica svijetli trajno narančasto	• Upravljačka jedinica pokvarena	→ Zamijenite upravljačku jedinicu. Obavijestite operatora radi popravka
LED žaruljica na uklopnom mrežnom ispravljaču ne svijetli	• Uklopni mrežni ispravljač nije pravilno priključen na mrežu napajanja • Uklopni mrežni ispravljač pregrijan • Neispravan uklopni mrežni ispravljač	→ Uključite uklopni mrežni ispravljač pravilno → Pustite da se uklopni mrežni ispravljač ohladi → Zamijenite uklopni mrežni ispravljač. Obavijestite operatora radi popravka
LED žaruljica na uklopnom mrežnom ispravljaču ne mijenja boju sa zelene na žutu usprkos pritiskanju tipke	Prekid daljinskog upravljanja na 24-Voltnom spojnom kabelu	→ Obavijestite operatora radi popravka
Uklopni mrežni ispravljač se isključuje; LED žaruljica na uklopnom mrežnom ispravljaču je isključena usprkos mrežnoj vezi; LED žaruljica na uklopnom mrežom ispravljaču svijetli žuto, čak i ako se ne pritisne tipka	Kratki spoj u vodu za napajanje	→ Obavijestite operatora radi popravka

5 Održavanje

Uz redovita sveobuhvatna ispitivanja tehničkog stručnog osoblja, i obični korisnik (osoblje za njegu, članovi obitelji koji skrbe itd.) treba u kraćim, redovitim razmacima, kao i prije svakog novog bolesnika, napraviti minimalno vizualno ispitivanje i ispitivanje funkcionalnosti.

⚠ UPOZORENJE

Opasnost od povrede

- Ako se sumnja na oštećenje ili funkcionalnu smetnju, tada odmah stavite krevet izvan pogona i odspojite od strujne mreže dok se ne zamijeni ili ne popravi oštećeni dio.
- Za zamjenu ili popravak oštećenog dijela obratite se ovlaštenom operatoru.

Sve „ozbiljne incidente“ [1] koji se pojave u vezi s ovim proizvodom potrebno je prijaviti proizvođaču i nadležnoj službi države članice u kojoj korisnik i/ili pacijent ima svoje prebivalište (u Njemačkoj: www.BfArM.de). U drugim državama izvan Njemačke i EU-a potrebno je poštivati važeće nacionalne smjernice!

[1]: Riječ je o incidentima koji su imali, mogli imati ili koji bi mogli imati ili bi mogao imati neku od dolje navedenih izravnih ili neizravnih posljedica: a) smrt pacijenta, korisnika ili neke druge osobe, b) privremeno ili trajno ozbiljno pogoršanje zdravstvenog stanja pacijenta, korisnika ili druge osobe, c) ozbiljnu opasnost za javno zdravlje (izvor: MDR, čl. 2, st. 65).

Preporuka: Jednom mjesečno provjerite sve električne i mehaničke komponente. Osim toga, ispitajte kabel za napajanje i kabel ručnog prekidača nakon svake pojave mehaničkog opterećenja i svakog premještanja. U tu svrhu služi sljedeći kontrolni popis.

Ispitivanje		OK	Nije OK	Opis greške
Što?	**Kako?**			
Vizualna provjera električnih komponenti				
Ručni prekidač, kabel ručnog prekidača	Oštećenje, polaganje kabela			
Ručni prekidač	Oštećenje, folija			

Ispitivanje		OK	Nije OK	Opis greške
Što?	**Kako?**			
Uklopni mrežni ispravljač	Oštećenje, bez zvukova zvečanja, polaganje kabela			
Vizualno ispitivanje mehaničkih komponenti				
Stalak, ručka	Oštećenje, deformacije			
Okvir kreveta	Oštećenje, deformacije			
Letvice od elastičnog drveta	Oštećenje, nastanak ivera			
Drveni okvir	Oštećenje, nastanak ivera			
Okvir ležne plohe	Oštećenje, deformacije			
Zaponci bočnih stranica	Oštećenje, nastanak ivera			
Ispitivanje funkcionalnosti električnih komponenti				
Ručni prekidač	Ispitivanje funkcionalnosti, funkcija zaključavanja			
Ispitivanje funkcionalnosti mehaničkih komponenti				
Spuštanje naslona za leđa u nuždi	Test prema uputama za uporabu			
Kotači	Siguran učinak kočenja			
Vijci s nazubljenim glavama	Čvrst dosjed			
Bočne stranice	Siguran dosjed, odblokiranje			
Naslon za potkoljenicu	Dosjed			

Ispitivanje		OK	Nije OK	Opis greške
Što?	**Kako?**			
Pribor (npr. stalak, trapezni rukohvat)	Pričvršćivanje, oštećenje			
Potpis ispitivača:	Rezultat ispitivanja:			Datum:

6 Čišćenje i dezinfekcija

6.1 Čišćenje - privatni prostor

POZOR

Opasnost od oštećenja imovine

Nepridržavanje može dovesti do oštećenja imovine.

- Izvucite mrežni utikač iz utičnice i čuvajte ga tako da ne dolazi previše u dodir s puno vode ili sredstvom za čišćenje (staviti u plastičnu vreću).
- Pazite na to da su sve utičnice na pogonskom motoru propisno utaknute.
- Nijedna električna komponenta ne smije biti oštećena izvana; inače, voda ili sredstva za čišćenje mogu prodrijeti. To može prouzročiti funkcionalne smetnje ili oštećenja električnih komponenti.
- Električne komponente ne smiju biti izložene vodenom mlazu, visokotlačnom čistaču ili sl. Čišćenje samo vlažnim krpama!
- Ako se sumnja da je voda ili druga tekućina ušla u električne komponente, odmah izvucite mrežni utikač iz utičnice, odnosno nemojte ga ponovno utaknuti u utičnicu. Jasno označite krevet kao "oštećen" i stavite ga van uporabe. Izvršite provjeru od strane verificiranog električara.
- Ako se ne pridržavate ovih propisa, ne mogu se isključiti znatne štete na krevetu i njegovim električnim agregatima, te posljedične štete!

Obratite pozornost na sljedeće preporuke, kako bi uporabna sposobnost okvira kreveta ostala očuvana što je duže moguće:

- Preporučujemo (vlažno) brisanje krpom. Pri odabiru sredstva za čišćenje obratite pozornost na to da je blago (nježno za kožu i površinu) i ekološki prihvatljivo. Općenito se može koristiti uobičajeno sredstvo za čišćenje i dezinfekciju kućanstva.
- Za čišćenje i njegu lakiranih metalnih dijelova, prikladna je mokra krpa uz uporabu komercijalnih, blagih sredstava za čišćenje u kućanstvu.
- Usprkos vrlo dobroj mehaničkoj otpornosti, potrebno je ogrebotine, udarce koji prodiru kroz kompletni sloj laka, ponovno zabrtviti prikladnim sredstvom za brtvljenje, kako bi se spriječilo prodiranje vlage. Obratite se tvrtki Burmeier ili drugoj specijaliziranoj trgovini po Vašem izboru.
- Ne koristite abrazivna sredstva, sredstva za njegu plemenitog čelika ili sredstva za čišćenje na bazi abrazivnih sredstava ili jastučiće za čišćenje. Njima se može oštetiti površina.

Za dezinfekciju brisanjem može se koristiti većina sredstava za čišćenje i dezinfekciju u području objekta, kao što su hladna i vruća voda, deterdženti, alkali i alkoholi.

Ova sredstva ne smiju sadržavati nikakve tvari koje mijenjaju površinsku strukturu ili svojstva prianjanja plastičnih materijala.

Sljedeća sredstva uspješno su testirana i odobrena:

Proizvođač	Oznaka	Koncentracija prema proizvođaču
Antiseptik	Biguacid-S	0,5% -tna otopina
B. Braun	Meliseptol rapid, Meliseptol	Radna otopina 50 ml/m²
Bode Chemie	Bacillol AF	Radna otopina 50 ml/m²
Ecolab	Incidin Plus	0,5 %-tna otopina
Fresenius-Kabi	Ultrasol-F	0,5 %-tna otopina
Lysoform	Amocid	1,5 %-tna otopina
Schülke	Buraton 10 F	5 %-tna otopina

Prije uporabe bilo kojeg drugog načina, koji nije naveden ovdje, obratite se njihovim proizvođačima. U spojevima se mogu koristiti samo jednaka alternativna sredstva, kako bi se isključila potencijalna posljedična oštećenja kreveta.

BURMEIER

Burmeier GmbH & Co. KG

Pivitsheider Straße 270 / D-32791 Lage/Lippe

Telefon: +49 (0) 5232 9841- 0 / Faks: +49 (0) 5232 9841- 41

E-mail: info@burmeier.com

www.burmeier.com

CE